DONNÉES TECHNIQUES

FreeSpace FS4CE

enceinte encastrable au plafond

Présentation

Les enceintes FreeSpace FS sont les dernières nées de notre gamme d'enceintes encastrables au plafond ou à montage en surface. Elles apportent des améliorations significatives en termes de durabilité, de conception et de simplicité d'installation, le tout avec un son remarquablement homogène. Conçues pour offrir des performances optimales aussi bien pour la musique d'ambiance que pour les annonces vocales, les enceintes FS constituent un choix idéal pour quasiment tous les espaces commerciaux. La gamme, qui compte cinq enceintes, propose deux niveaux de son distincts, de nouvelles options de montage et une esthétique résolument moderne. Pour tous ceux qui recherchent un son homogène et une installation très qualitative, les enceintes FreeSpace FS offrent un rapport prix/performance irréprochable.

L'enceinte FS4CE est un modèle encastré au plafond doté d'un haut-parleur large bande de 4,5 pouces, avec une restitution des fréquences graves jusqu'à 70 Hz, et d'une sensibilité de 88 dB SPL/1 W à 1 m.

Mise à jour du produit : Les nouveaux modèles sont certifiés conformes à la norme UL 1480A. Consultez la page produit de l'enceinte FS4CE sur le site **BoseProfessional.com** pour en savoir plus.

Principales caractéristiques

Garantissez une qualité audio homogène grâce à une signature sonore commune sur l'ensemble des modèles FS

Profitez du meilleur son, pour la musique et pour la voix, grâce à des haut-parleurs qui reproduisent les voix de façon parfaitement claire et offrent un son sans agressivité pour la musique d'ambiance

Personnalisez vos systèmes en toute confiance en utilisant nos solutions encastrables au plafond, pour montage en surface ou pour montage suspendu, que vous pouvez combiner en fonction des particularités de votre projet. Les caissons de basses DesignMax et d'autres modèles plus gros permettent d'aller encore plus loin dans la conception de votre système

Intégration facile à l'environnement grâce aux boîtiers repensés (disponibles en noir et en blanc)associant une esthétique moderne à des détails très pratiques, comme les logos amovibles

Relevez les défis propres à vos sites avec notre large choix d'accessoires, pensés pour offrir un maximum de possibilités en termes d'utilisation et d'installation

Simplicité d'installation — Tous les modèles sont dotés de connecteurs Euroblock et les entrées sont situées en façade pour les modèles encastrables au plafond

Sécurité du public garantie : certification EN 54-24 pour les systèmes d'alarme vocale pour la détection d'incendies et pour systèmes d'alarme incendie dans les bâtiments

Un son de qualité partout grâce à l'enceinte FS4CE, certifiée pour les installations en extérieur et en milieu humide

Caractéristiques techniques

PERFORMANCES D'UNE ENCEINTE		
Réponse en fréquences (-3 dB) [1]	80 – 16 000 Hz	
Plage de fréquences (-10 dB) [1]	70 – 17 000 Hz	
Angle nominal de couverture (de 1 à 4 kHz)	145°	
Nominal de couverture (de 1 à 10 kHz)	115°	
	Test AES du transducteur [4]	**Test de durée de vie étendue de Bose Professional [5]**
Puissance maximale supportée en continu	50 W	40 W
Puissance maximale, crête	200 W	160 W
Sensibilité, pression acoustique/1 W à 1 m [2]	88 dB	88 dB
Pression acoustique maximale calculée à 1 m [3]	105 dB	104 dB
Pression acoustique maximale calculée à 1 m, crête	111 dB	110 dB
Égalisation des enceintes	Pas d'égalisation Bose Professional requise lorsque l'enceinte est utilisée dans un cadre général. Égalisations d'enceinte Bose Professionnel EQ Voicing et SmartBass disponibles. L'égalisation EN 54-24 est requise pour une utilisation selon la norme EN 54-24. Reportez-vous au guide d'installation pour de plus amples informations.	
Protection passe-haut recommandée	70 Hz avec un filtre de pente 24 dB/octave minimum	

Pour plus d'informations sur les spécifications et les applications, veuillez visiter le site BoseProfessional.com. Les spécifications sont sujettes à modifications sans préavis. 10/2024

FreeSpace FS4CE

enceinte encastrable au plafond

Prises de transformateur	70 V : 2,5 ; 5 ; 10 ; 20 ; 40 W, bypass
	100 V : 5 ; 10 ; 20 ; 40 W ; bypass
TRANSDUCTEURS	
Haut-parleur large bande	1 module de basses 114 mm (4,5 po)
Impédance nominale	8 ohms (bypass du transformateur)
CARACTÉRISTIQUES PHYSIQUES	
Matériau du boîtier	Baffle avant en plastique, très résistant à la décoloration par les rayons UV, avec coffret arrière intégré en acier
Grille	Acier perforé, finition peinte thermolaquée
Logo	Pivotant, amovible
Couleur	Noir (similaire à RAL 9005), blanc (similaire à RAL 9003)
Protection de l'environnement/intégration [6]	Conçue pour les installations extérieures à exposition directe (IP55 selon EN 60529 ; IP33C selon EN 54-24). Convient pour une utilisation en extérieur dans des endroits humides et pour une utilisation dans des faux plafonds. Inclut une couverture d'entrée résistante. Une grille en aluminium est disponible en option pour éviter toute corrosion (rouille) dans des conditions extrêmes.
Réglementations de sécurité	Certification : EN 54-24:2008 pour les systèmes d'alarme vocale ; UL 1480(A) ; conforme à la norme UL 2043 pour une installation en plénum. Pour en savoir plus sur les spécifications EN 54-24, reportez-vous au guide d'installation. L'égalisation EN 54-24 est requise pour une utilisation selon la norme EN 54-24. Installation : NFPA 70, NFPA 72, CSA C22.1 Section 32
Plage de températures de fonctionnement	-25 °C à 70 °C (-13 °F à 158 °F)
Connecteurs	Connecteur Euroblock à 6 points avec loop-through, installé sur la face avant du baffle. Accepte les câbles de section 18 AWG (0,8 mm^2) à 14 AWG (2,5 mm^2)
Câble / Entrée de conduit	Point d'entrée des câbles supérieurs et latéraux : 12,7 mm (½ po), les ouvertures permettent d'obtenir 9,5 mm (⅜ po) conduits et raccords
Suspension/Montage	Trois (3) bras de montage standard plus un (1) passages de câble de sécurité
Épaisseur maximale du plafond	38 mm (1,5 po)
Dimensions du produit (diamètre du baffle × profondeur)	272 × 172 mm (10,7 × 6,8 po)
Dimensions du capot arrière (diamètre × profondeur)	220 × 163 mm (8,7 × 6,4 po)
Découpe au plafond	249 mm (9,8 po)
Poids net, enceinte avec grille (une seule enceinte)	3,47 kg (7,65 lb)
Poids brut (paire d'enceintes)	9,05 kg (19,95 lb)
Accessoires livrés	Chaque FS4CE est livrée avec une (1) housse de protection résistante aux intempéries, un (1) modèle de découpe par boîte
Accessoires disponibles en option	Plaque de renfort réglable pour plafond à dalles (×6), kit DesignMax DM2CRI sur site (×6), Kit de mise à niveau (×2), terminal céramique avec kit de fusibles (×10), kit de grille aluminium (x2)
CODES PRODUIT	
Noir, UL 1480	841156-0310 FREESPACE FS4CE PAIR BLK
Noir, UL 1480A	841156-0320 FREESPACE FS4CE PAIR BLK
Blanc, UL 1480	841156-0410 FREESPACE FS4CE PAIR WHT
Blanc, UL 1480A	841156-0420 FREESPACE FS4CE PAIR WHT

Notes de bas de page

1. Réponse en fréquence et plage de fréquences mesurées sur l'axe, en environnement de type demi-espace avec l'égalisation recommandée.
2. La sensibilité mesurée sur l'axe, en environnement de type demi-espace est moyennée de 100 Hz à 10 kHz en utilisant la protection passe-haut recommandée.
3. Pression acoustique maximale calculée à partir des spécifications de sensibilité et de puissance admissible, sans tenir compte de la compression de puissance.
4. Test standard AES de 2 heures avec bruit système IEC.
5. Test de durée de vie Bose Professional réalisé à l'aide du bruit rose filtré en conformité avec la norme IEC 268-5, facteur de crête de 6 dB, durée de 500 heures.
6. Testée selon IP55 selon la norme EN 60529 lors d'une utilisation dans des applications audio de cadre général. Testée selon IP33C selon EN 54-24 pour les applications d'alerte incendie et de messages d'évacuation.

Pour plus d'informations sur les spécifications et les applications, veuillez visiter le site BoseProfessional.com. Les spécifications sont sujettes à modifications sans préavis. 10/2024

FreeSpace FS4CE

enceinte encastrable au plafond

Réponse en fréquence sur l'axe

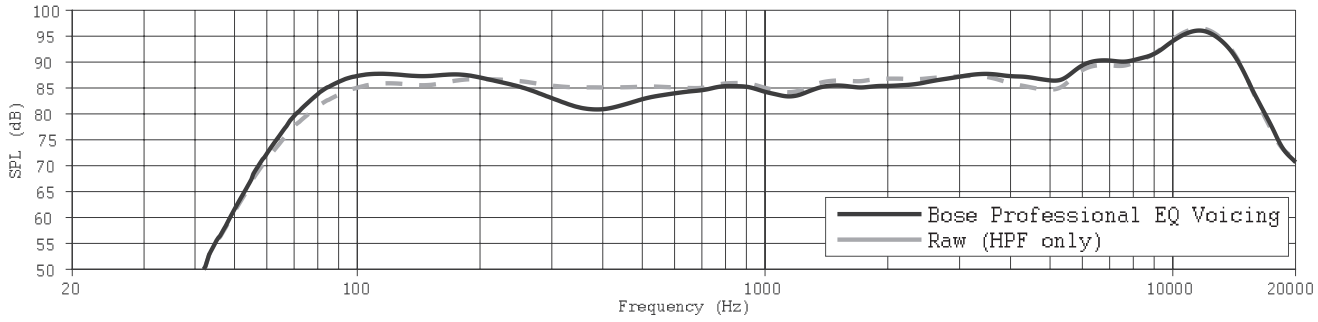

Impédance

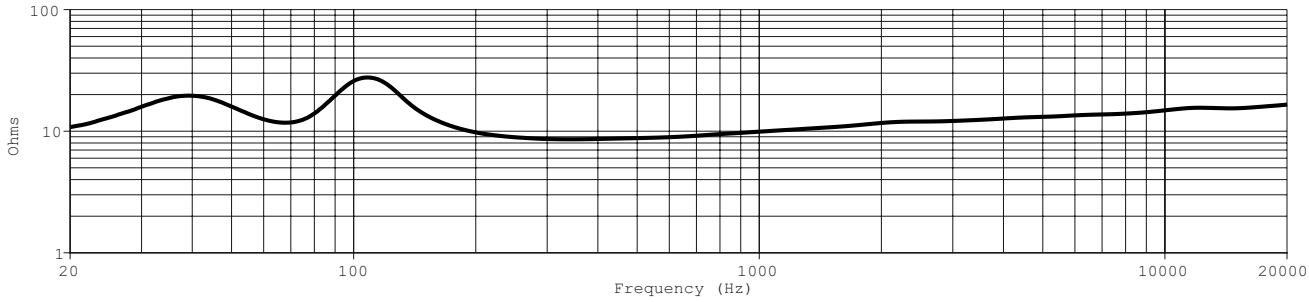

Largeur de faisceau[7]

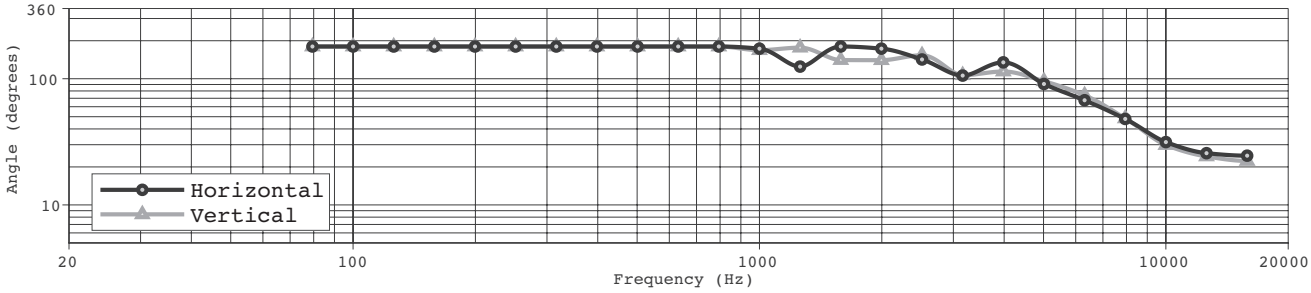

7. Mesurée dans un environnement d'espace entier.

Pour plus d'informations sur les spécifications et les applications, veuillez visiter le site BoseProfessional.com. Les spécifications sont sujettes à modifications sans préavis. 10/2024

FreeSpace FS4CE

enceinte encastrable au plafond

Dimensions[8]

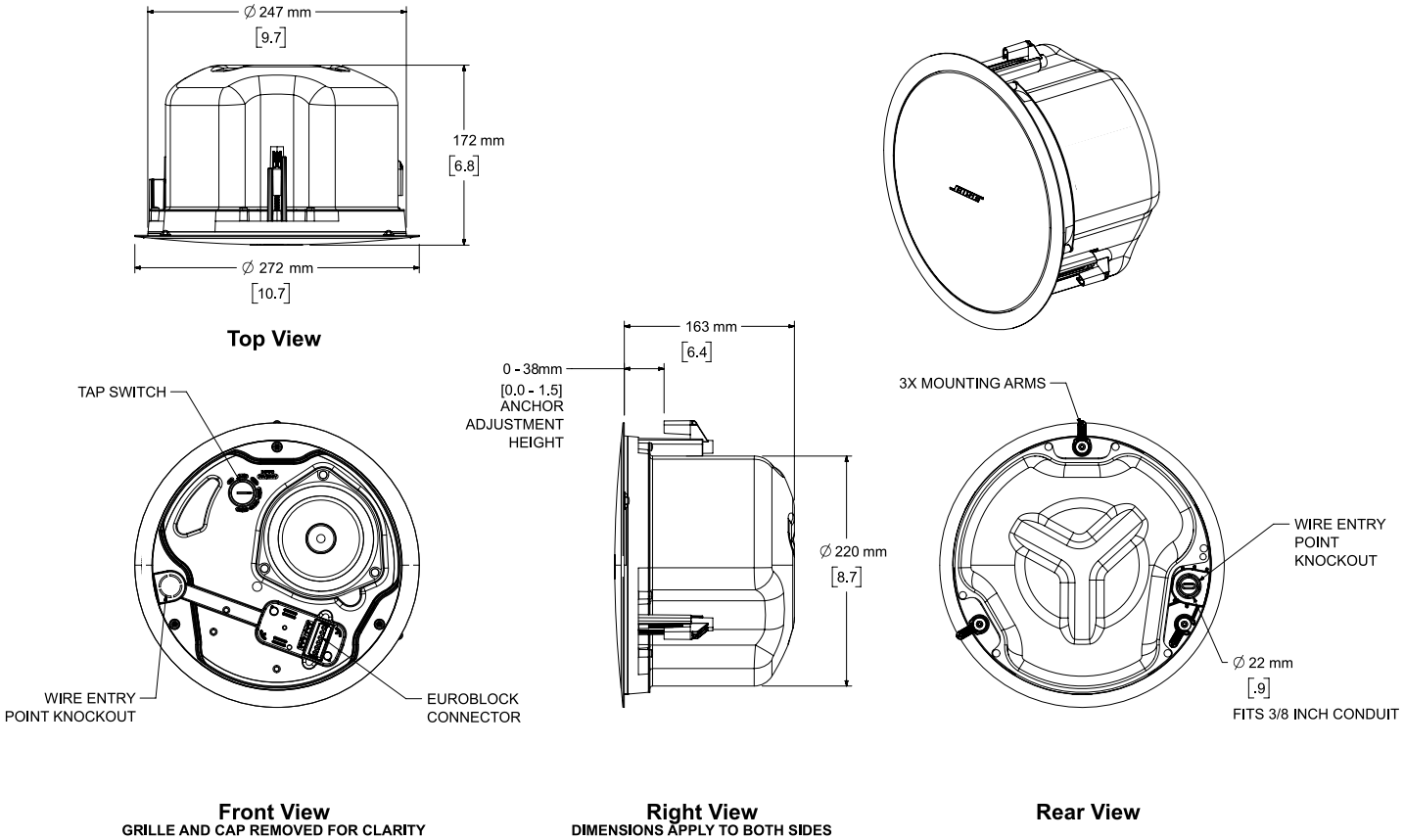

8. Les dimensions sont indiquées en millimètres et en pouces.

Bose est une marque commerciale de Bose Corporation. DesignMax, FreeSpace et SmartBass sont des marques commerciales de Transom Post OpCo LLC. Toutes les autres marques appartiennent à leurs propriétaires respectifs.. © 2024 Transom Post OpCo LLC. Tous droits réservés.

Pour plus d'informations sur les spécifications et les applications, veuillez visiter le site BoseProfessional.com. Les spécifications sont sujettes à modifications sans préavis. 10/2024