# FreeSpace 360P Series II
environmental landscape loudspeaker

## 製品概要

Bose Professional FreeSpace 360P Series IIは、環境に溶け込むようにデザインされた、フルレンジの全天候型スピーカーです。地中への埋め込みも地上への設置も可能で、ショッピングモール、屋外レストラン、リゾート施設、テーマパークなどに適しています。

革新的なデザインで360°のカバレージを実現するため、使用台数が少なくて済みます。垂直と水平のどちらにもサウンドが均一に拡がるため、立っていても、座っていても一貫したサウンドを提供します。60 Hzまでの周波数レンジに対応します。

堅牢なエンクロージャーと高性能コンポジットドライバーにより、高い耐久性と信頼性を実現します。雨や雪、塩水、砂に強いデザインです。

## 主な特長

**フルレンジ環境スピーカー:** 下方向の4.5インチ高性能コンポジット全天候型フルレンジドライバーを搭載し、地中への埋め込みや地上への設置が可能

**ドーム状ポートグリル:** リスニングエリアでサウンドを反響させ、クリアで一貫したパフォーマンスを実現

**独自のキャビネット形状:** リスナーに向けられる中高域エネルギーに対するアコースティックディフューザーとして機能します。スピーカーの設置面が、専用にチューニングされた、複数の仕切りを持つポート付きエンクロージャーとして機能します

**マルチタップライントランス:** タップ設定を簡単に変更可能

**盗難**に強い設計

**内部スピーカー保護回路:** ドライバーを保護

## 技術仕様

| スピーカー単体の性能 | |
|---|---|
| 周波数特性（-3 dB）[1] | 70～10,000 Hz |
| 周波数レンジ（-10 dB） | 60～15,000 Hz |
| 指向特性（水平x垂直） | 360°（水平）× 50°(垂直) |
| 許容入力（連続）[2] | 80 W (70/100V), 30 W (8Ω) |
| 許容入力（Peak）[3] | 320 W (70/100V), 120 W (8Ω) |
| 感度（SPL/1 W @ 1 m）[4] | 87 dB |
| 最大音圧レベル（連続、@1 m、計算値）[5] | 107 dB |
| 最大音圧レベル（Peak、@1 m、計算値） | 113 dB |
| スピーカーEQ | Bose Professional EQ無しでも使用可能。最高のパフォーマンスを引き出せるBose Professional推奨EQプリセットも利用可能です。 |
| 推奨ハイパスフィルター | 60 Hz（最小24 dB/octave）フィルター、プリセットあり |
| 過負荷保護 | PTC |
| トランスタップ | 70V: 10、20、40、80 W、バイパス<br>100V: 10、20、40、80 W、バイパス |

仕様および設置についての詳細は、BoseProfessional.comを参照してください。仕様は予告なしに変更される場合があります。12/2024

# FreeSpace 360P Series II
## environmental landscape loudspeaker

| | |
|---|---|
| **トランスデューサー** | |
| フルレンジドライバー | 4.5インチ全天候型ドライバー（×1） |
| 公称インピーダンス | 8 Ω（トランスバイパス時; ケーブルの白をプラス（+）に、黒をCOM（-）に） |
| **物理的仕様** | |
| エンクロージャー材質 | ガラス繊維強化ポリプロピレン、つや消し |
| 環境／侵入保護 | IP55、IEC 529準拠（屋外対応） |
| コネクター | 先バラ直出・多芯ケーブル（ワイヤーコネクター付属） |
| 吊り下げ／取り付け | ベース部に#10（M4）のネジ穴（×3）; #10（M4）ネジ（×3）が別途必要 |
| 寸法（直径×高さ） | 368 mm × 379 mm |
| 質量 | 6.6 kg |
| 梱包質量 | 6.8 kg |
| **製品コード** | |
| FreeSpace 360P Series II, グリーン | 893800-0600 |

脚注
1. 無響空間内の地上に30°の上方向で設置（推奨設置条件）し、推奨ハイパスフィルターを使用して測定した周波数特性です。
2. IEC 268-5準拠のピンクノイズ、6 dBクレストファクター、推奨ハイパスフィルターを使用した100時間の検証による許容入力です。
3. IEC 268-5準拠のピンクノイズを使用し、30°の上方向で地上に設置して1 mの距離で測定した感度です。
4. 感度および許容入力に基づき、電力圧縮とトランス損失（1 dB未満）を除外して計算した最大音圧レベルです。
5. 80 Wタップを使用して70 Vで測定した結果です。

仕様および設置についての詳細は、BoseProfessional.comを参照してください。仕様は予告なしに変更される場合があります。12/2024

# FreeSpace 360P Series II
environmental landscape loudspeaker

## インピーダンス [5]

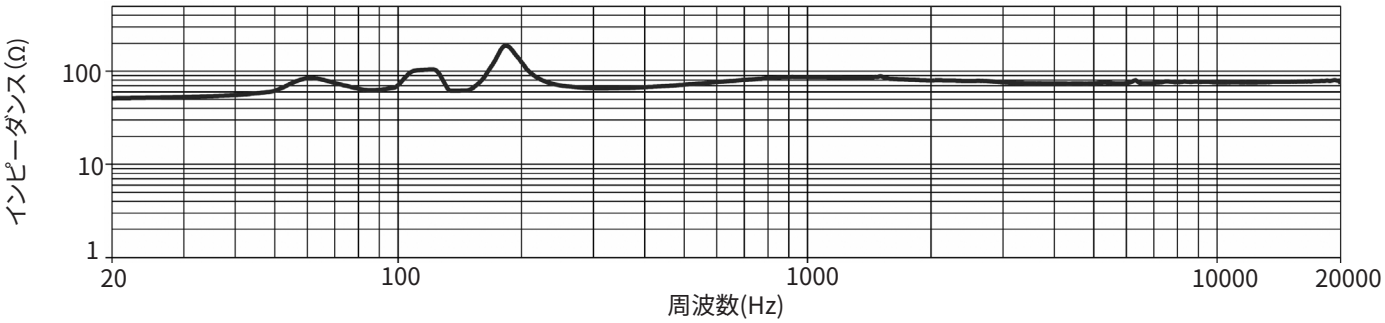


## 軸上周波数特性

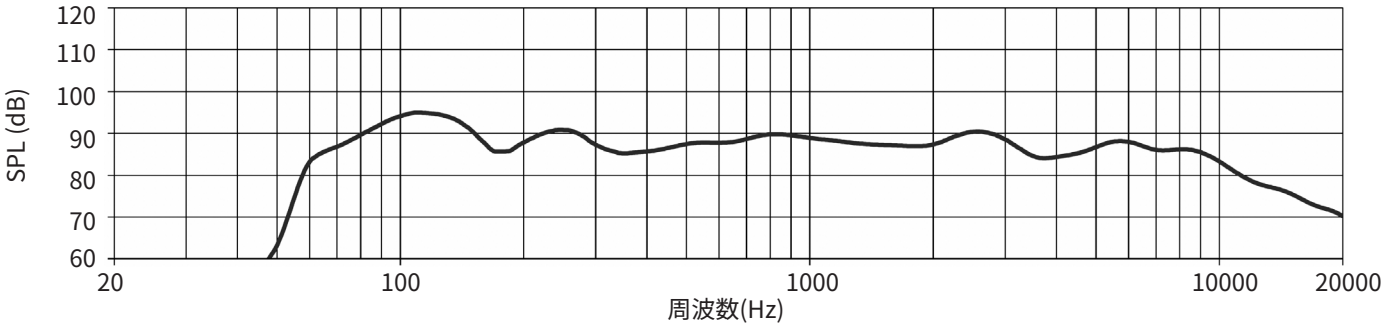


## トランスタップ表

| リスナー距離 | m | 3 | 4.5 | 6 |
|---|---|---|---|---|
| | ft | 10 | 15 | 20 |
| タップ設定 | 10W | 88 | 85 | 82 |
| | 20W | 91 | 88 | 85 |
| | 40W | 94 | 91 | 88 |
| | 80W | 97 | 94 | 91 |

dB SPL

仕様および設置についての詳細は、BoseProfessional.comを参照してください。仕様は予告なしに変更される場合があります。12/2024

# FreeSpace 360P Series II
environmental landscape loudspeaker

## 寸法 [6]

側面

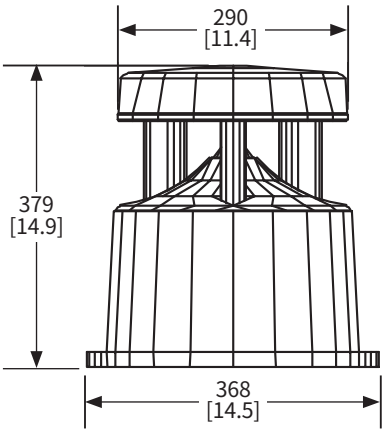


底面

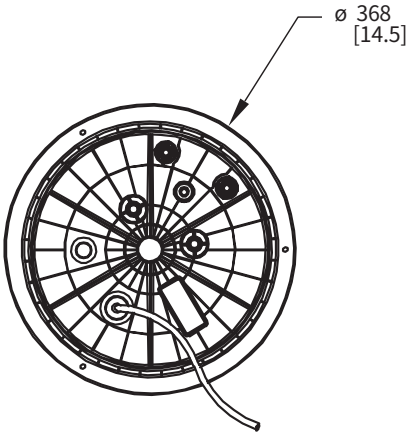


上面

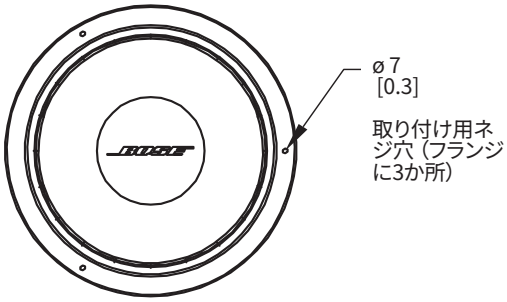


## 安全上のコンプライアンス

FreeSpace 360P Series IIスピーカーは一般用途向けです。CEマークで示されるEN50081-1、およびEN50082-1に準拠したEMC指令89/336/EECおよび指令の第10条（1）に準拠しています。

6. 寸法は上がミリメートル、下がインチによる表記です。

© 2024 Transom Post OpCo LLC. All rights reserved. FreeSpaceは、Transom Post OpCo LLCの商標です。BoseはBose Corporationの登録商標です。その他すべての商標は所有権を保持する各社に帰属します。

仕様および設置についての詳細は、BoseProfessional.comを参照してください。仕様は予告なしに変更される場合があります。12/2024