技术数据

AMS115
多用途低音箱

产品概述

AMS115 多用途低音箱具有 15 英寸钕磁铁扬声器单元，提供的低频下限可达 35 Hz。这款无源低音箱具有轻巧的箱体、符合人体工程学的手柄，自带 M20 安装杆螺纹和 12 个 M10 悬挂点，是各种便携式应用或固定安装类应用的理想之选，尤其是在与 Bose AMM 多用途扬声器搭配使用时。例如，在 AMM112 与 AMS115 低音箱组合使用时，一起作为补声使用。或者在主扩应用时，结合使用 AMM108 和 AMS115 低音箱，给观众带来冲击性的全频声音表现体验。

关键特性

紧凑型外观，高声压级设计，具有小巧的箱体、15 英寸钕磁铁扬声器单元，低频下限可达 35 Hz，提供 130 dB 峰值声压级

直接辐射式低音单元安装在倒相式箱体中，配有符合人体工程学的大手柄和脚轮安装点

配合使用 Bose PowerMatch 功放和 ControlSpace DSP，实现最佳效果，同时提供扬声器保护

在固定安装中轻松部署 - 这款低音箱重量为 28 千克（63 磅），配备 12 个 M10 螺纹安装孔，供固定安装时吊装使用

在便携式安装中快速装配 - 这款低音箱自带 M20 安装杆螺纹孔

打造全频主扩体验 - 结合 AMM108 使用时

增强舞台补声应用 - 结合 AMM112 使用时

技术规格

单个扬声器性能	
频率响应 (−3 dB)	40 – 100 Hz
频率范围 (−10 dB)	35 – 130 Hz
覆盖角度	全向
推荐分频点	使用 Bose 推荐的预设以获得最佳性能
功率，长期连续值	500 W
灵敏度 (SPL/1 W @ 1 m)	90 dB（自由场） 96 dB（半自由场）
GB 国家标准测试的最大峰值 SPL @ 1 m	124 dB（自由场） 130 dB（半自由场）
扬声器单元	
低频	15 英寸（381 毫米）长冲程低音单元
额定阻抗	8Ω

AMS115
多用途低音箱

外观	
外壳材料	波罗的海桦木胶合板
表面	双组分喷涂聚氨酯涂层，黑色
网罩	穿孔钢板、粉末涂层饰面，黑色
环境	不适用
接口	2 × Neutrik® NL4 并联的输入接口
悬挂/安装/运输	1 × M20 安装杆螺纹孔 12 × M10 螺纹安装孔（用于连接或安装配件） 16 × M8 脚轮安装点
尺寸（宽 × 高 × 深）	470 毫米 × 470 毫米 × 508 毫米（18.5 英寸 × 18.5 英寸 × 20.0 英寸）
净重	28.39 千克（62.60 磅）
装运重量	33.27 千克（73.35 磅）
产品代码	
AMS115 低音单元	843163-0110 (AMS115 COMPACT SUBWOOFER)

频率响应

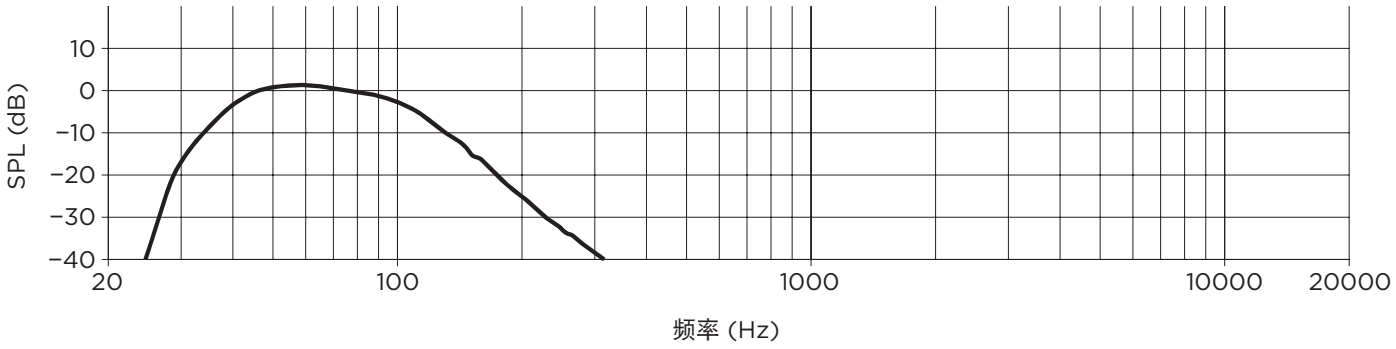

AMS115
多用途低音箱

尺寸

正视图
未显示网罩

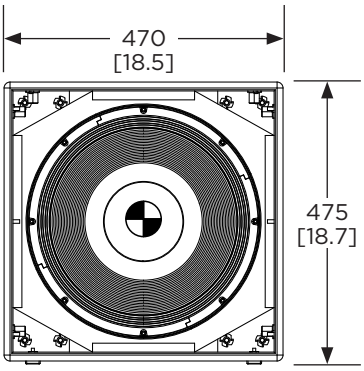

后视图

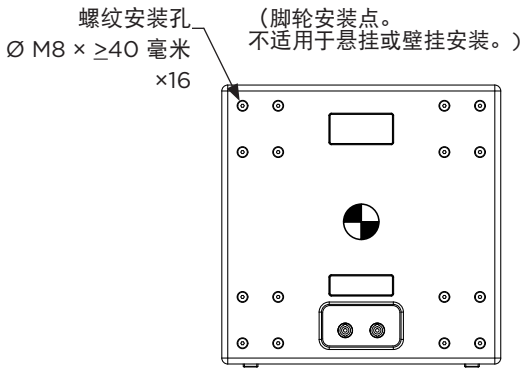

顶视图

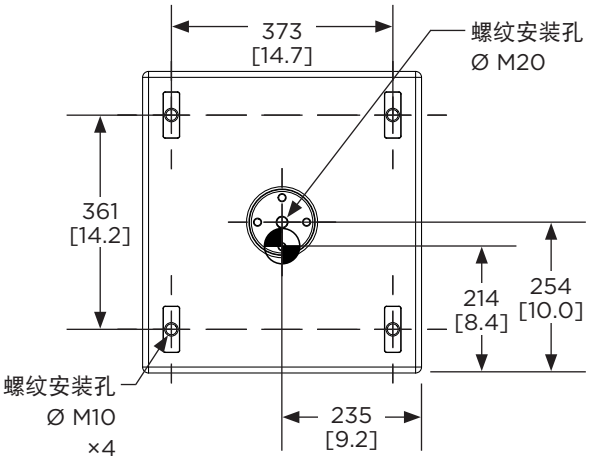

底视图

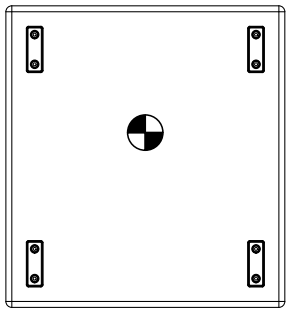

左视图

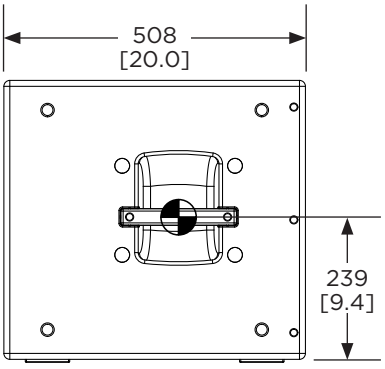

右视图

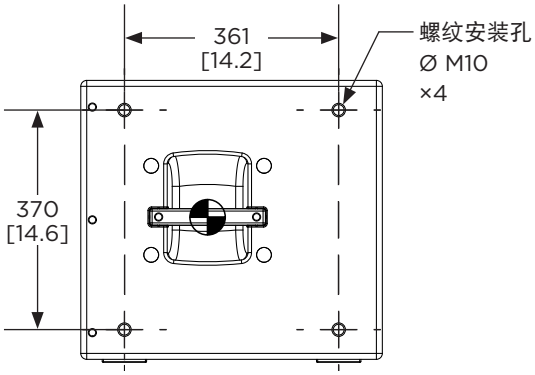

注意：
1. 尺寸以毫米为单位，而非英寸。
2. 重量约 28.39 公斤（62.60 磅）。
3. ◐ 符号表示重心。