DesignMax DM8C-SUB
吸顶低音箱

产品概述

180 瓦 DesignMax DM8C-SUB 低音箱提供丰富的低音表现，能为各种商业音响设备带来令人震撼的低音效果。吸顶 DM8C-SUB 有 8 英寸的低音单元和 38 – 155 HZ 的频率范围，可通过 QuickHold 安装臂轻松安装。DesginMax 低音箱可对各款 DesignMax 设备进行补充和增强。

关键特性

组合 DesignMax 型号以匹配各类设计，无论大小，从 2 英寸的小巧型号到 8 英寸高 SPL 压缩单元扬声器，再到户外安装型号选项，12 种扬声器可任意混搭。

使用 Bose Professional 扬声器单元，**打造丰富的低音性能**；选择 Bose Professional DSP 和功放启用 Bose Professional 扬声器均衡和 SmartBass 处理功能，启用后在任何音量下都可以扩展性能和响应。

外形优雅可**与各类房间设计融为一体**，扬声器采用几乎无边框的网罩（提供黑色款和白色款）以及可拆卸的徽标。

借助专利 QuickHold 安装系统**缩短安装时间**，同时也可减少应力、麻烦和产品损坏的几率。

轻松安装符合行业标准的配件，所有型号均随附 Euroblock 连接器；吸顶扬声器随附广受好评的后盖、桥板和前接入式音频接线，使安装和故障排除变得更轻松。

技术规格

单个扬声器性能		
频率响应 (-3 dB)	45 – 117 Hz	
频率范围 (-10 dB)	38 – 155 Hz	
标称覆盖角度 (1 – 4 kHz)	低于 200 Hz，全指向	
标称覆盖角度 (1 – 10 kHz)	低于 200 Hz，全指向	
	Bose Professional 延长生命周期测试	**GB（国家标准）扬声器测试**
功率处理能力，长时连续	150 W	180 W
灵敏度 (SPL/ 1W @ 1 m)	89 dB	95 dB
距离为 1 米时的最大 SPL，峰值	117 dB	126 dB
推荐高通保护	40 Hz，建议 18 dB/倍频程滤波器	
建议的分频	80 - 200 Hz（通过在 DSP 中有源分频）	
变压器抽头	70V：20、40、80、150 W、旁通 100V：40、80、150 W、旁通	
扬声器单元		
低频	1 个 8 英寸低音单元（203 毫米）	
额定阻抗	8 欧姆（旁通变压器）	

DesignMax DM8C-SUB
吸顶低音箱

外观	
外壳材料	工程塑料前障板，带集成式钢制后盖
网罩	磁性吸附穿孔钢板、粉末涂层表面、可喷漆，带安全系带
徽标	可旋转、可拆卸
颜色	黑色：Ral 9005，白色：RAL 9003，可喷漆
环境	仅限室内
安全机构	UL-1480A、S5591/UL 认证、符合 UL2043 的通风空间安装标准、NFPA70 和 NFPA90-A、CE 标准
运行温度范围	0 °C 至 50 °C（32 °F 至 122 °F）
端口	Euroblock 6 针接口，环通，安装在前障板上。接受 18 AWG（0.8 平方毫米）至 14 AWG（2.5 平方毫米）规格的接线。
接线/管道入口	单个顶部进线点允许使用 9.5 毫米（3/8 英寸）管道
吊装/壁挂	三 (3) 个 QuickHold 弹簧加载安装臂加上三 (3) 个安全绳位置
天花板最大厚度	76 毫米（3.0 英寸）
产品尺寸（网罩直径 × 深度）	409 × 255 毫米（16.1 × 10.0 英寸）
后盖尺寸（直径 × 深度）	340 × 240 毫米（13.4 × 9.5 英寸）
吸顶切口	349 毫米（13.8 英寸）
带网罩的扬声器净重（单个）	9.9 千克（21.9 磅）
桥板净重	1.0 千克（2.2 磅）
装运重量	12.9 千克（28.5 磅）
随附配件	可调节桥板，模板
可选配件	全新结构，螺丝孔型 6 件装
产品代码	
829380-0110	DESIGNMAX DM8C-SUB 单个，黑色
829380-0210	DESIGNMAX DM8C-SUB 单个，白色

DesignMax DM8C-SUB
吸顶低音箱

轴上频率响应

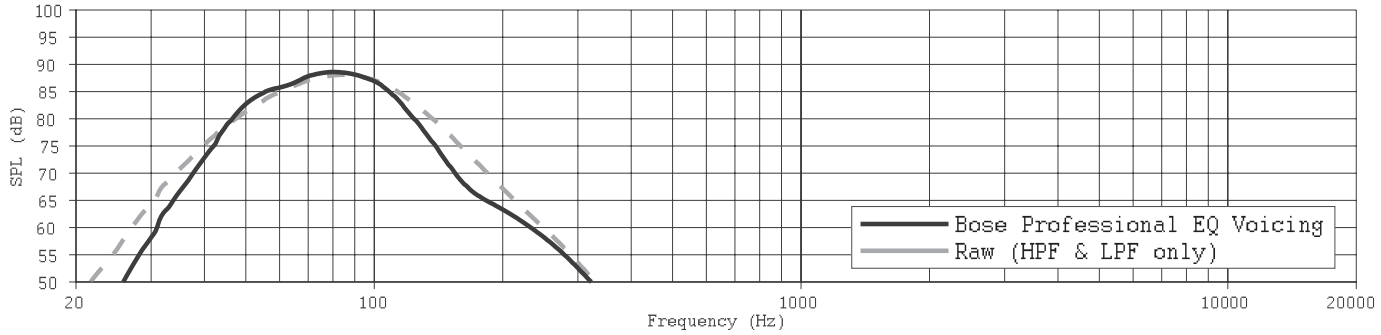

阻抗

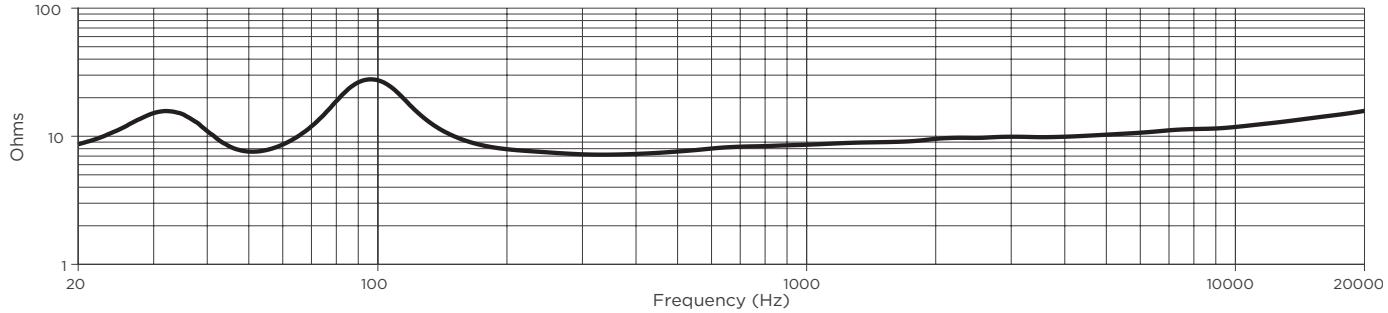

DesignMax DM8C-SUB
吸顶低音箱

尺寸

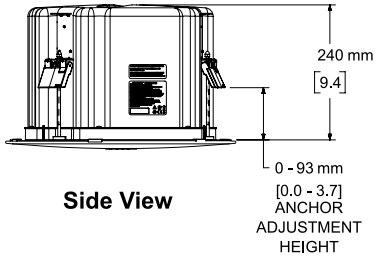

Side View

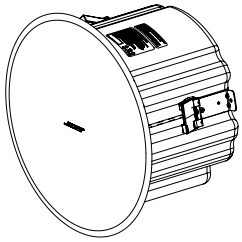

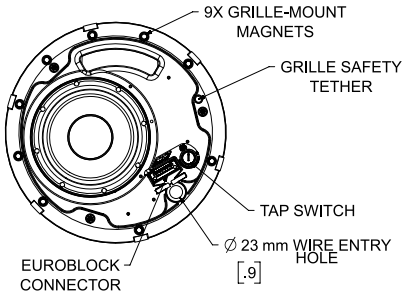

Front View
GRILLE REMOVED FOR CLARITY

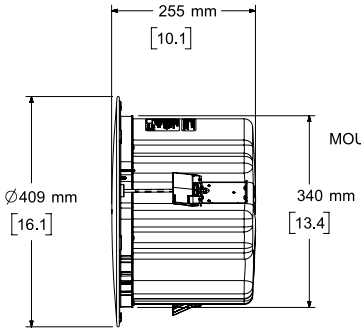

Right View
DIMENSIONS APPLY TO BOTH SIDES

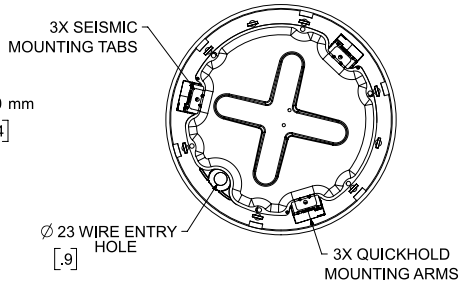

Rear View

NOTES:
1. DIMENSIONS ARE IN MILLIMETERS OVER INCHES
2. WEIGHT APPROX 9.91kg [21.9lbs]

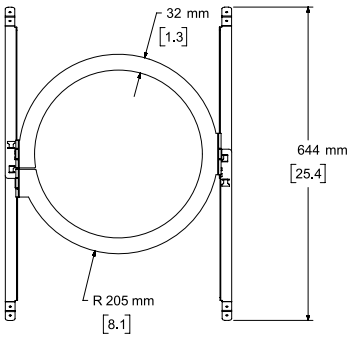

Top View

Right View
DIMENSIONS APPLY TO BOTH SIDES