PROFESSIONAL

FreeSpace

DS 40F / DS 40F 8Ω / DS 40F VA

IMPORTANT: Uninstallation should be done by **professional installers only**!
DS 40F VA WARNING: Do not attempt to uninstall a loudspeaker from a voice alarm (VA) system without proper training or experience. Only qualified or locally certified professionals should uninstall VA system loudspeakers.

IMPORTANTE: La desinstalación debe ser realizada **únicamente por instaladores profesionales**.
ADVERTENCIA: no intente desinstalar un altavoz de un sistema de alarma por voz (VA) sin la capacitación o experiencia adecuadas. Solo los profesionales calificados o certificados localmente deben desinstalar los altavoces del sistema VA.

IMPORTANT : La procédure de désinstallation ne doit être effectuée que **par des installateurs professionnels** !
NOTE POUR LES DS 40F VA : N'essayez pas de désinstaller une enceinte faisant partie d'un système d'alarme vocale si vous n'avez pas de formation ou d'expérience sur ce type de système. Seuls les professionnels qualifiés ou disposant de certifications locales peuvent désinstaller ce type d'enceintes.

WICHTIG: Die Deinstallation darf nur von **fachkundigen Monteuren** durchgeführt werden!
DS 40F VA WARNUNG: Versuchen Sie nicht, einen Lautsprecher eines Voice Alarm (VA)-Systems zu deinstallieren, ohne dass Sie dazu geschult wurden oder entsprechende Erfahrung haben. Lassen Sie Lautsprecher eines VA-Systems nur von qualifizierten oder zertifizierten Fachkräften deinstallieren.

IMPORTANTE: Queste operazioni dovranno essere eseguite solo da installatori professonisti!
DS 40F VA, ATTENZIONE: Non tentare di rimuovere dei diffusori da un sistema di voice alarm (VA) senza un'adeguata formazione o esperienza. La rimozione dei diffusori in questi contesti deve essere eseguita solo da professionisti qualificati o certificati.

BELANGRIJK: Verwijdering dient uitsluitend gedaan te worden door een **professionele installateur!**
DS 40F VA WAARSCHUWING: Een luidspreker van een gesproken woord ontruimingssysteem (VA) mag u niet verwijderen zonder de juiste training of ervaring. Alleen gekwalificeerde of lokaal gecertificeerde installateurs dienen VA-systeemluidsprekers te verwijderen.

重要：本产品仅可由专业安装人员拆卸！
DS 40F VA 警告：若无适当的培训或经验，不要试图从火警系统中拆卸该扬声器。仅可由有资质或认证的专业人员拆卸**VA**系统扬声器。

重要：本產品僅可由專業安裝人員拆卸！
DS 40F VA 警告：若無適當的培訓或經驗，不要試圖從緊急廣播系統中拆卸該揚聲器。僅可由有資格或認證的專業人員拆卸**VA**系統揚聲器。

重要：スピーカーの取り外しは、専門の施工業者が行ってください。
DS 40F VAに関する警告：適切な訓練や経験がない場合、ボイスアラーム（VA）システムからスピーカーを取り外さないでください。VAシステムのスピーカーは、資格のある専門家または地域の資格を持つ専門家だけが取り外すようにしてください。

هام: يجب فك المنتجات من قبل اختصاصيي التركيب المحترفين فقط!
تحذير DS 40F VA: لا تحاول فك مكبر صوت من نظام تنبيه صوتي (VA) من دون تدريب مناسب أو إذا كانت تنقصك الخبرة. يجب عد فك مكبرات صوت نظام VA إلا من قبل اختصاصيين مؤهّلين أو معتمدين محليًا.

Uninstallation Guide 2
Guía de desinstalación 6
Guide de désinstallation 10
Deinstallationsanleitung 14
Guida per lo smontaggio 18
Handleiding voor verwijdering 22
拆卸指南 26
拆卸指南 30
取り外しガイド 34
دليل فك المنتجات 38

WARNING: UNINSTALLATION SHOULD BE DONE BY PROFESSIONAL INSTALLERS ONLY!

This document is intended to provide professional installers with basic uninstallation instructions and safety guidelines for the FreeSpace DS 40F loudspeaker (and its variants) in typical fixed-installation systems. Please read this document and all safety warnings before attempting the uninstallation process.

If you have questions or encounter any issues, please contact your Bose Professional recall coordinator or visit **boseprofessional.com/bmssafety**.

Required Materials

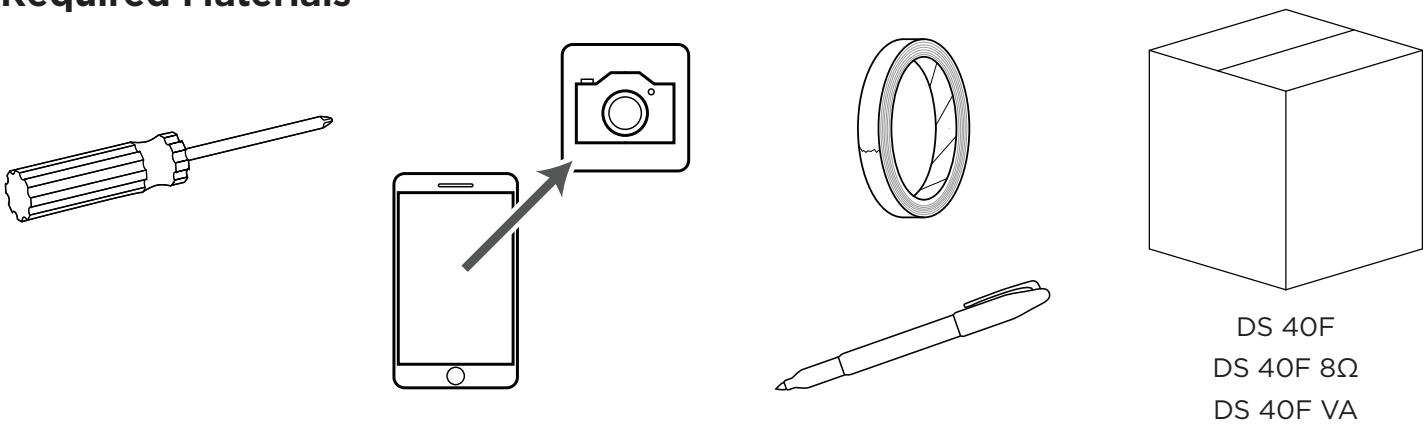

Uninstalling the Old Loudspeaker

DS 40F VA WARNING: *Do **not** attempt to uninstall a loudspeaker from a voice alarm (VA) system without proper training or experience. Only qualified or locally certified professionals should uninstall VA system loudspeakers.*

1

Power off the audio system to prevent electric shock.

2

Use a screwdriver or other tool to gently remove the grille from the body of the loudspeaker.

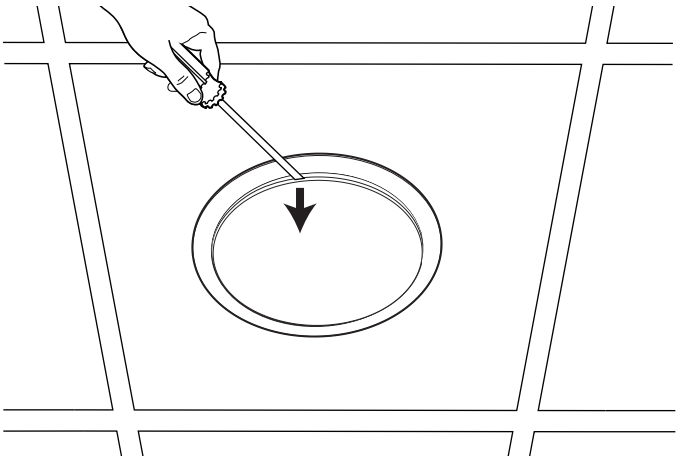

3

Record the tap setting for reference.

Use this photo to select the same tap setting after installing the new loudspeaker.

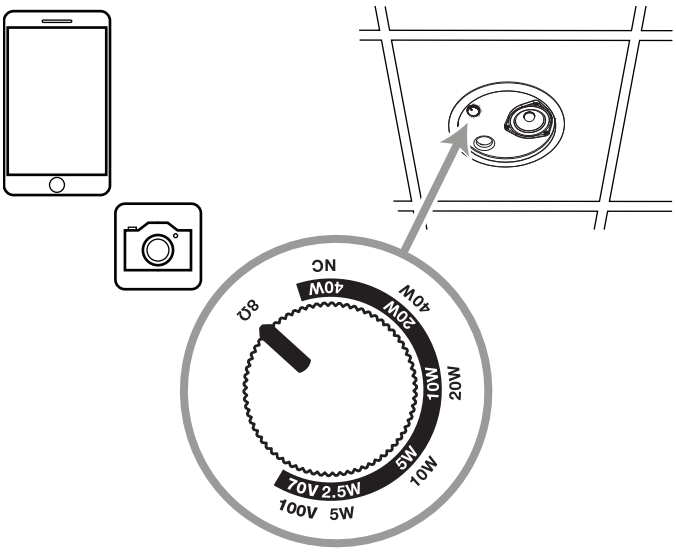

4

Loosen the three (3) anchor arm screws to release the mounting anchors.

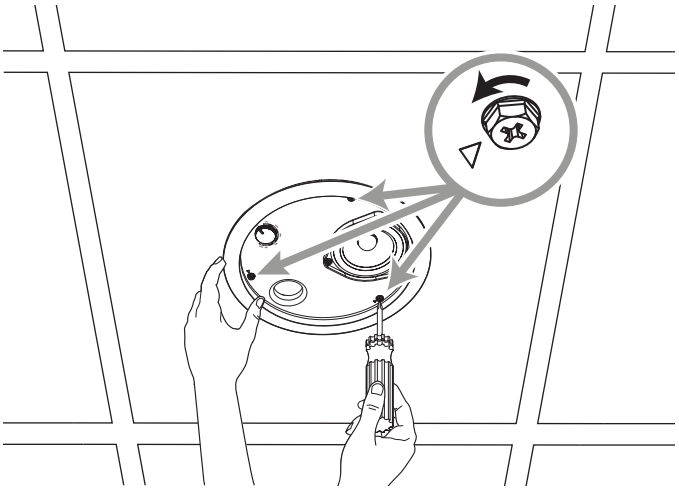

5

Remove the old loudspeaker.

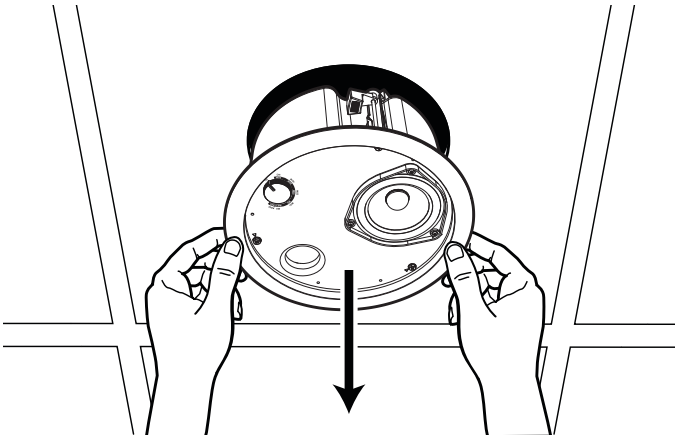

6

If a safety cable is attached to the loudspeaker, detach it.

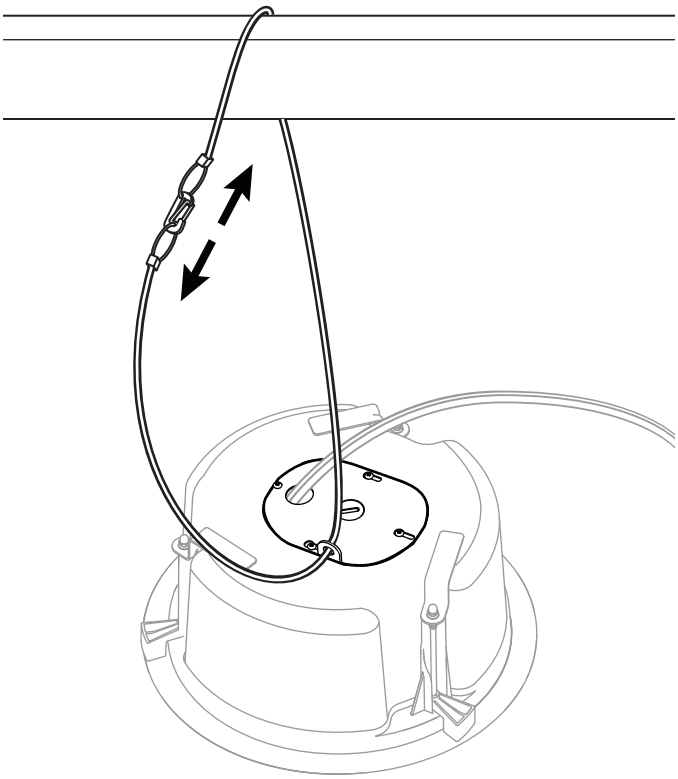

7

If a junction box cover is covering the rear panel, remove it.

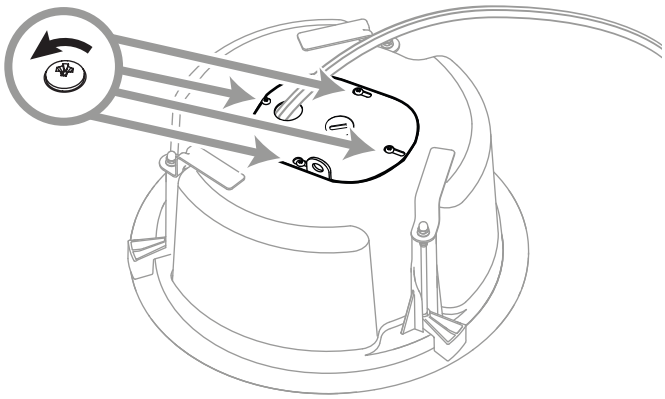

8

Take a picture of the current wiring configuration for reference.

If the wires look similar, use tape &/or a marker to indicate which wire should be connected to each terminal.

Refer to this photo when you connect the wiring of the new loudspeaker.

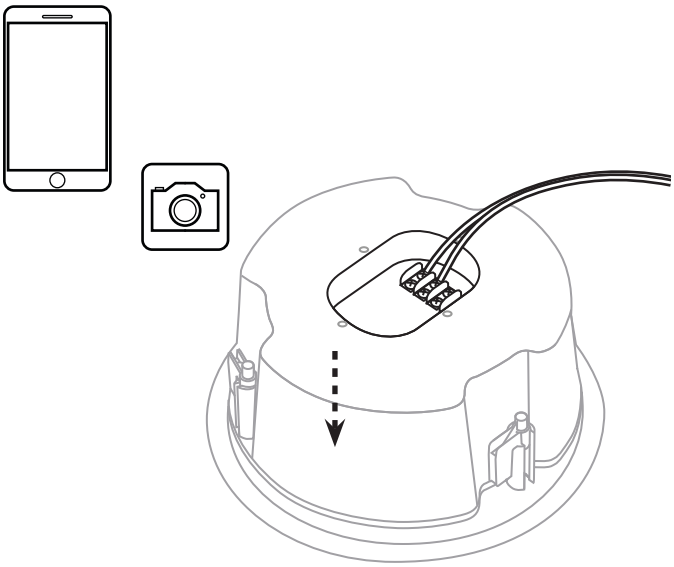

9

Disconnect the wiring.

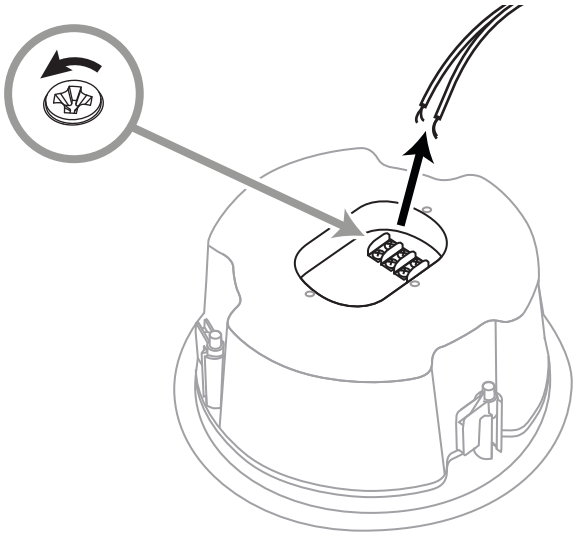

10

To install the new loudspeaker, refer to the installation guide included in its carton.

If you have questions or encounter any issues, please contact your Bose Professional recall coordinator or visit **boseprofessional.com/bmssafety**.

Bose is a trademark of Bose Corporation.

FreeSpace is a trademark of Transom Post OpCo LLC.

ADVERTENCIA: LA DESINSTALACIÓN DEBE SER REALIZADA ÚNICAMENTE POR INSTALADORES PROFESIONALES.

Este documento está destinado a proporcionar a los instaladores profesionales instrucciones de desinstalación básicas y pautas de seguridad para el altavoz FreeSpace DS 40F (y sus variantes) en los sistemas típicos de instalación fija. Lea este documento y todas las advertencias de seguridad antes de intentar el proceso de desinstalación.

Si tiene alguna pregunta o tiene algún problema, comuníquese con su coordinador de retiro de Bose Professional o visite **boseprofessional.com/bmssafety**.

Materiales requeridos

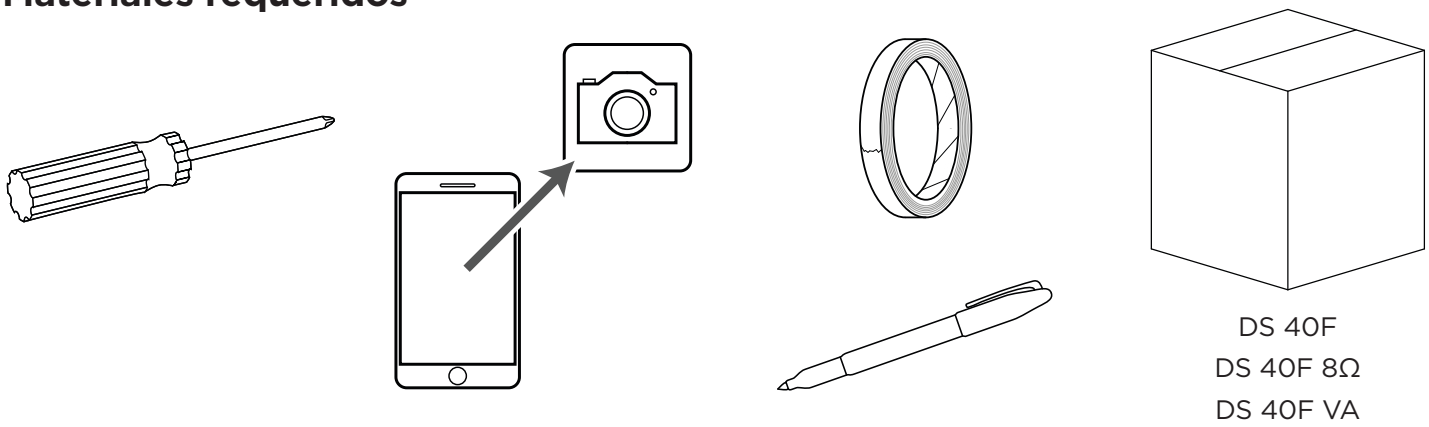

Para desinstalar el altavoz

ADVERTENCIA: NO *intente desinstalar un altavoz de un sistema de alarma por voz (VA) sin la capacitación o experiencia adecuadas. Solo los profesionales calificados o certificados localmente deben desinstalar los altavoces del sistema VA.*

1

Apague el sistema de audio para evitar descargas eléctricas.

2

Use un destornillador u otra herramienta para quitar suavemente la rejilla del cuerpo del altavoz.

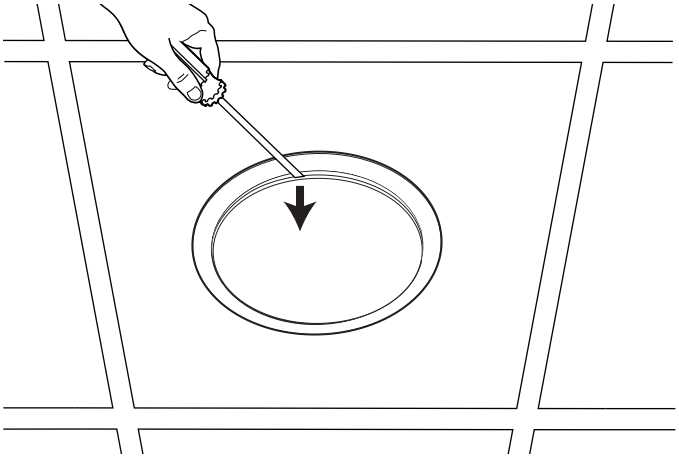

3

Tome una foto de la perilla de configuración como referencia.

Use esta foto para seleccionar la misma configuración en la perilla después de instalar el nuevo altavoz.

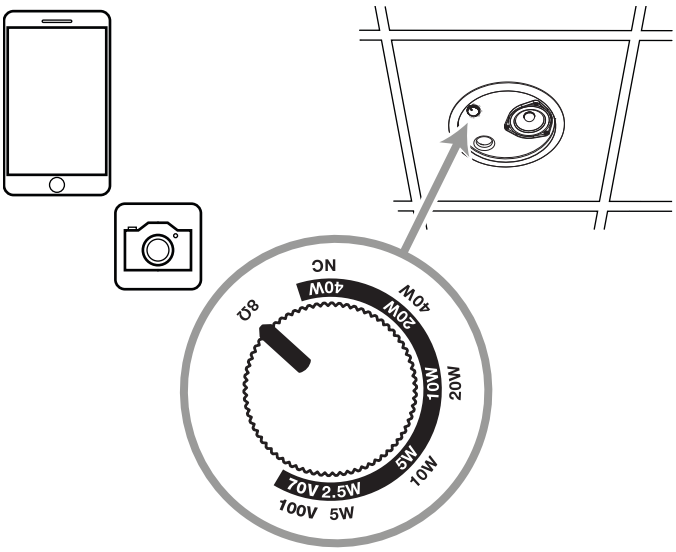

4

Afloje los tres (3) tornillos del brazo de anclaje para liberar los anclajes de montaje.

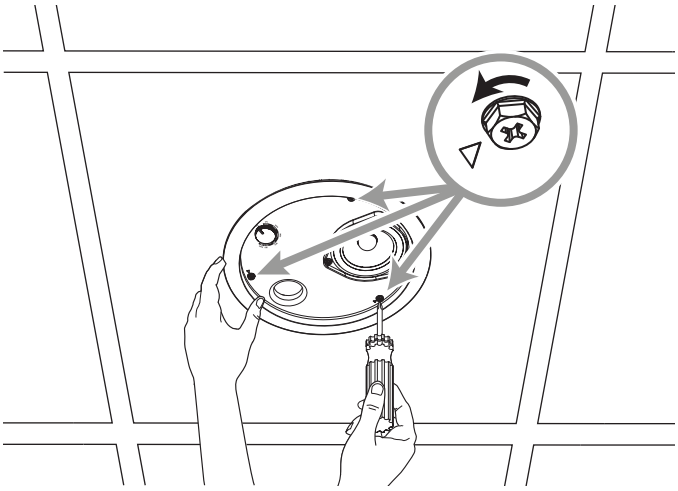

5

Retire el altavoz.

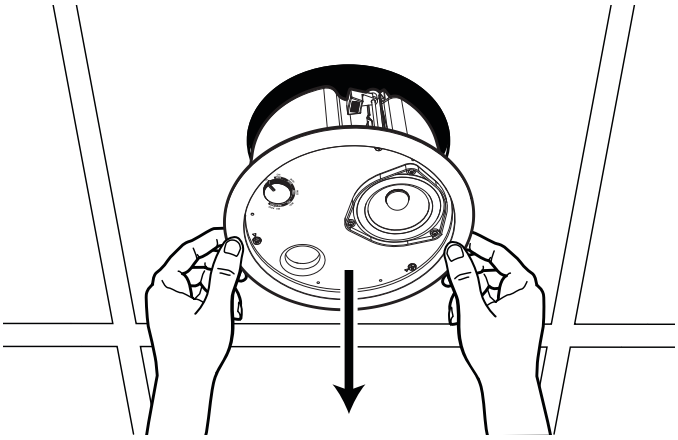

6

Si hay un cable de seguridad fijado al altavoz, libérelo.

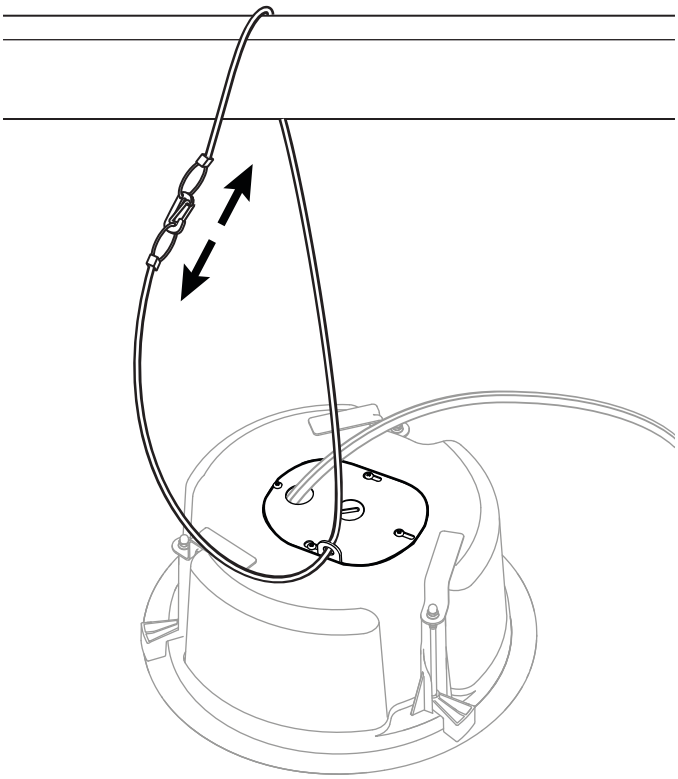

7

Si la cubierta de la caja de conexiones cubre el panel posterior, retírela.

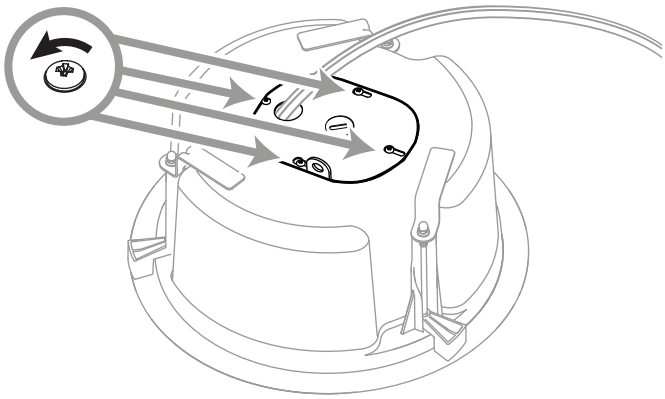

8

Tome una foto de la configuración de cableado actual para referencia.

Si los cables tienen un aspecto similar, use cinta y/o un marcador para indicar qué cable debe conectarse a cada terminal.

Consulte esta foto cuando conecte el cableado del nuevo altavoz.

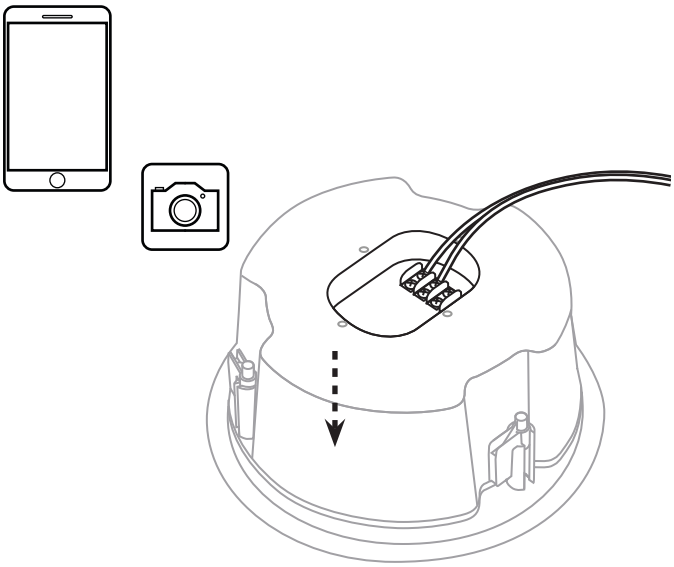

9

Desconecte el cableado.

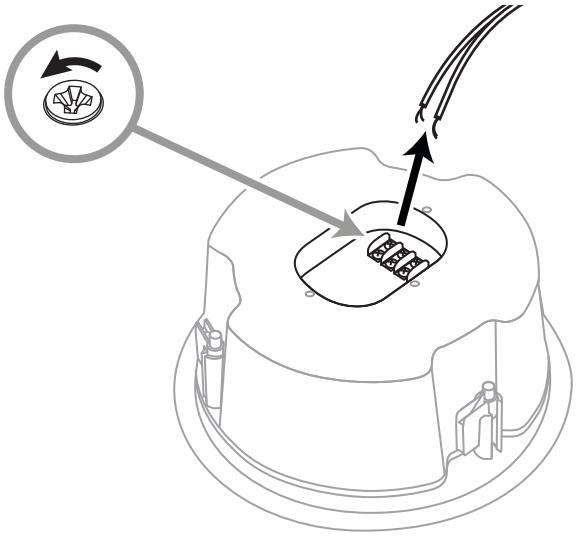

10

Para instalar el nuevo altavoz, consulte la guía de instalación incluida en su caja.

Si tiene alguna pregunta o tiene algún problema, comuníquese con su coordinador de retiro de Bose Professional o visite **boseprofessional.com/bmssafety**.

Bose es una marca comercial de Bose Corporation.

FreeSpace es una marca comercial de Transom Post OpCo LLC.

ATTENTION : LA DESINSTALLATION DOIT ÊTRE EFFECTUEE PAR DES INSTALLATEURS PROFESSIONNELS UNIQUEMENT !

Ce document a pour but de fournir aux installateurs les instructions de désinstallation ainsi que les consignes de sécurité à respecter pour l'enceinte FreeSpace DS 40F (et ses différentes versions) dans le cadre d'installations fixes classiques. Merci de lire l'intégralité du document ainsi que les différentes notes de sécurité avant de commencer la procédure de désinstallation.

Si vous avez des questions ou que vous êtes confrontés à des problèmes, merci de contacter votre interlocuteur Bose Professional ou de vous rendre sur **boseprofessional.com/bmssafety**.

Eléments requis

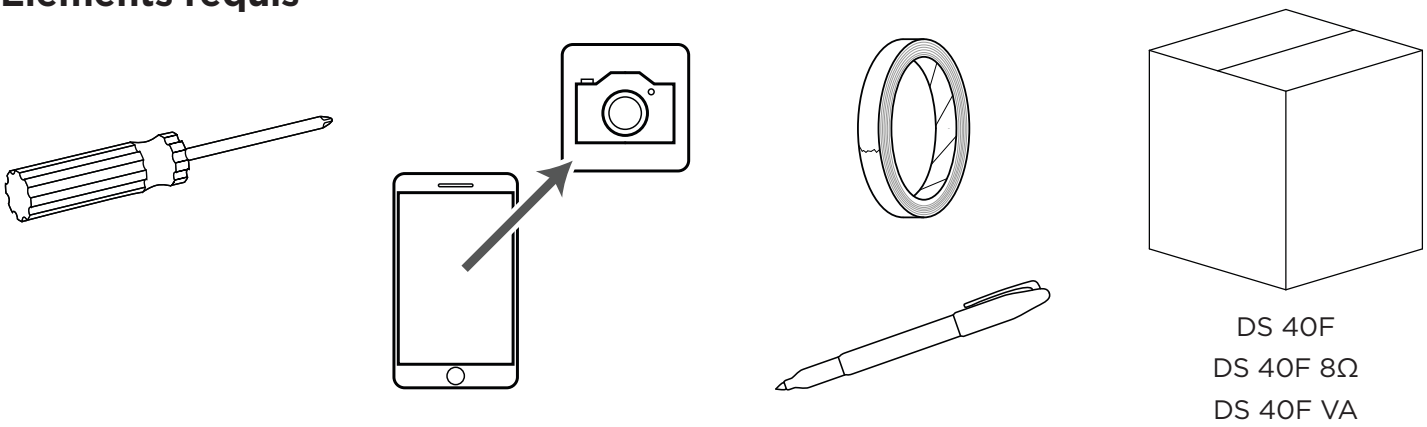

Désinstallation de l'ancienne enceinte

NOTE POUR LES DS 40F VA : *N'essayez pas de désinstaller une enceinte faisant partie d'un système d'alarme vocale si vous n'avez pas de formation ou d'expérience sur ce type de système. Seuls les professionnels qualifiés ou disposant de certifications locales peuvent désinstaller ce type d'enceintes.*

1

Eteignez l'ensemble du système audio pour éviter les chocs électriques.

2

Utilisez un tournevis ou autre outil pour retirer délicatement la grille de l'enceinte.

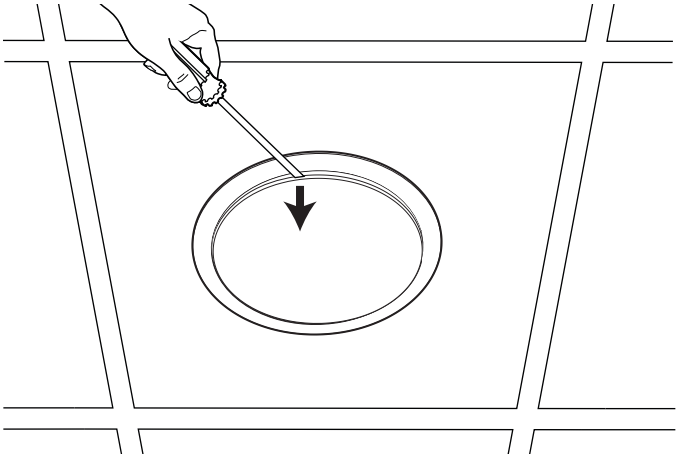

3

Notez ou prenez en photo le réglage pour référence.

Utilisez cette photo pour mettre en place le même réglage lors de l'installation de la nouvelle enceinte.

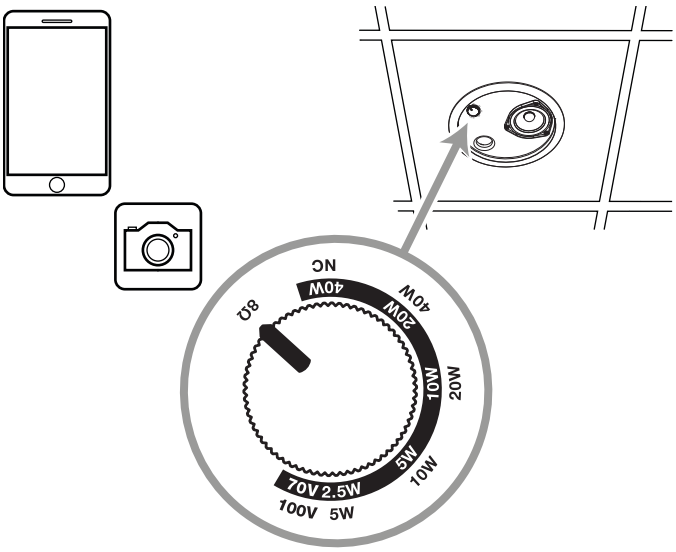

4

Desserrez les trois (3) bras de fixation pour permettre de détacher les fixations de montage.

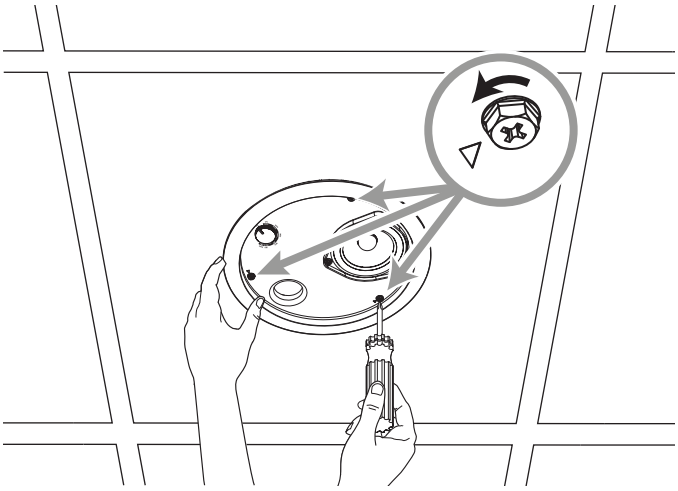

5

Retirez l'ancienne enceinte de son emplacement.

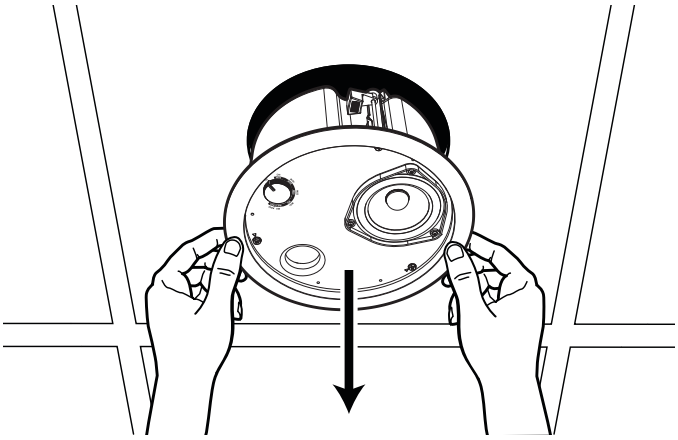

6

Si un câble de sécurité est présent, détachez-le.

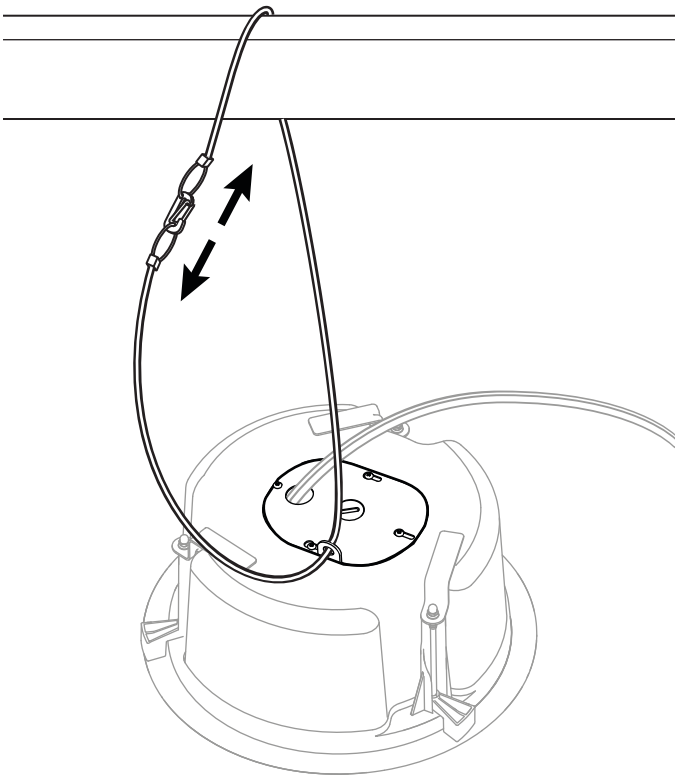

7

Si un cache est présent à l'arrière de l'enceinte, enlevez-le.

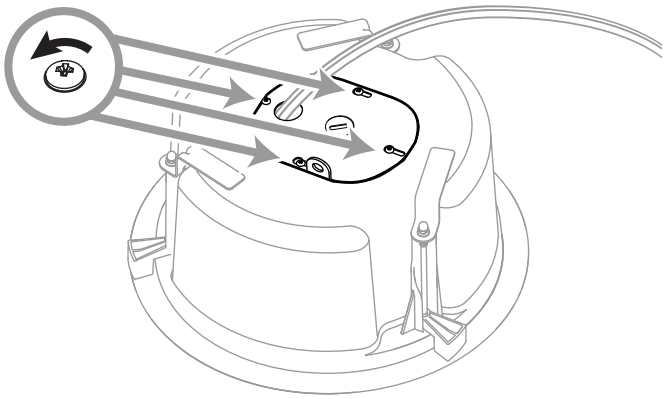

8

Prenez une photo des différents branchements pour référence.

Si les câbles ont l'air similaires, utilisez un ruban adhésif de couleur ou un marqueur pour indiquer quel câble devrait être connecté à quelle connectique.

Utilisez la photo lorsque vous connecterez les différents câbles à la nouvelle enceinte.

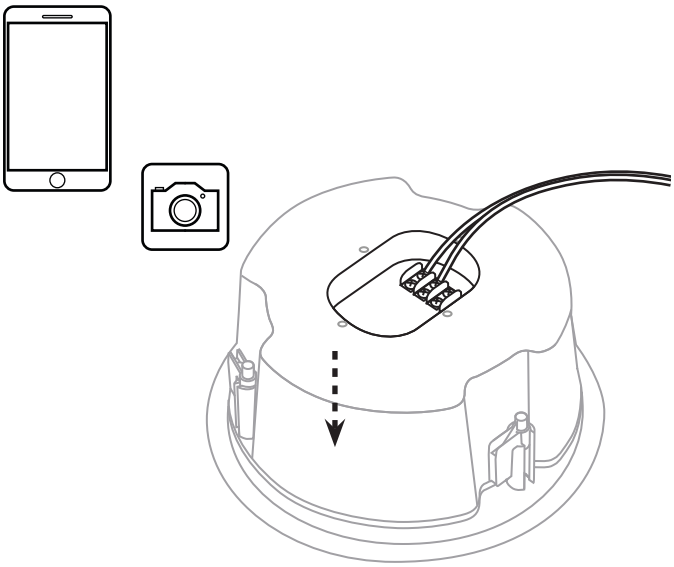

9

Débranchez les câbles

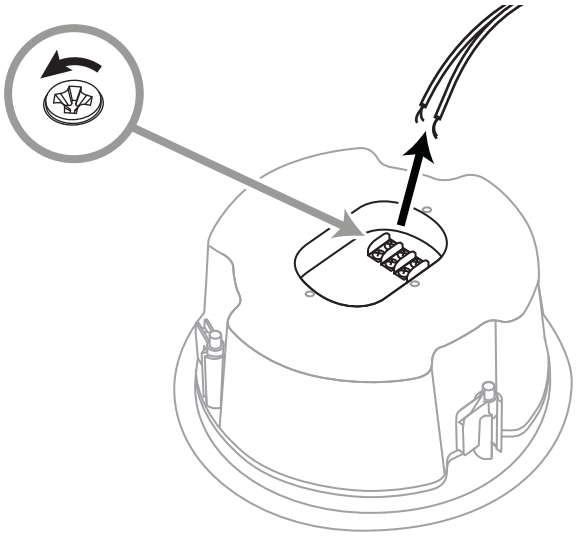

10

Pour installer la nouvelle enceinte, utilisez le guide d'installation fourni dans son carton.

Si vous avez des questions ou que vous êtes confrontés à des problèmes, merci de contacter votre interlocuteur Bose Professional ou de vous rendre sur **boseprofessional.com/bmssafety**.

Bose est une marque commerciale de Bose Corporation.

FreeSpace est une marque commerciale de Transom Post OpCo LLC.

ACHTUNG: DIE DEINSTALLATION SOLLTE NUR VON FACHKUNDIGEN MONTEUREN DURCHGEFÜHRT WERDEN!

Dieses Dokument soll fachkundigen Monteuren grundlegende Deinstallationsanweisungen und Sicherheitsrichtlinien für den FreeSpace DS 40F Lautsprecher (und seine Varianten) in typischen Festinstallationssystemen geben. Bitte lesen Sie dieses Dokument und alle Sicherheitswarnungen, bevor Sie den Deinstallationsvorgang durchführen.

Bei Fragen oder Problemen wenden Sie sich bitte an Ihren Bose Professional Rückruf-Koordinator oder besuchen Sie **boseprofessional.com/bmssafety**.

Benötigte Hilfsmittel

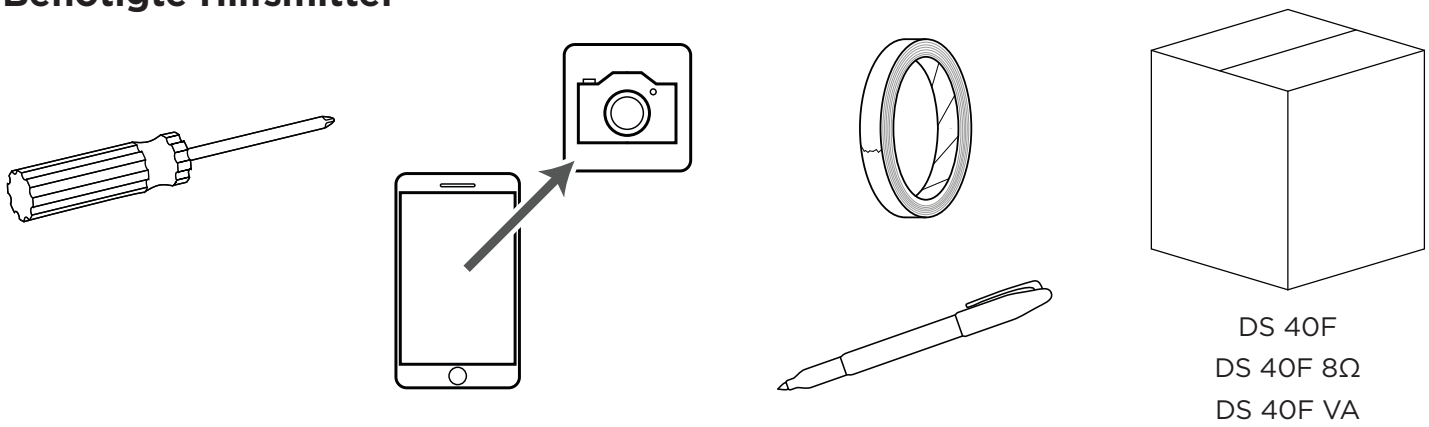

Deinstallation des alten Lautsprechers

DS 40F VA WARNUNG: *Versuchen Sie nicht, einen Lautsprecher von einem Voice Alarm (VA)-System zu deinstallieren, ohne dass Sie dazu geschult wurden oder entsprechende Erfahrung haben. Lassen Sie Lautsprecher eines VA-Systems nur von qualifizierten oder zertifizierten Fachkräften deinstallieren.*

1

Schalten Sie das Audiosystem aus, um einen elektrischen Schlag zu vermeiden.

2

Entfernen Sie das Gitter vorsichtig mit einem Schraubendreher oder einem anderen Werkzeug vom Gehäuse des Lautsprechers.

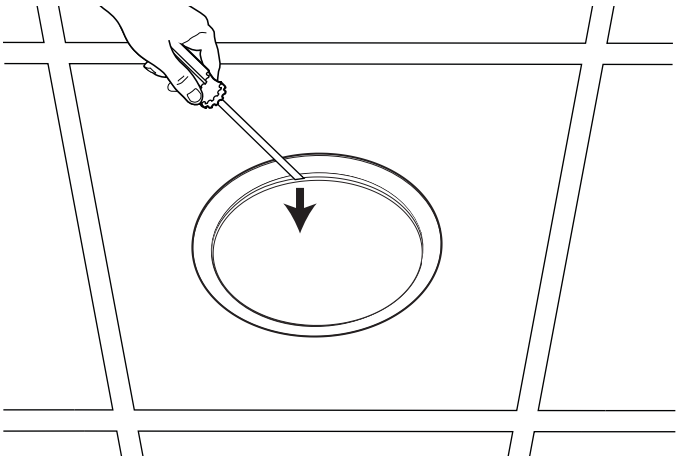

3

Dokumentieren Sie die Leistungsanpassung als Referenz.

Verwenden Sie dieses Foto, um dieselbe Leistungsanpassung auszuwählen, nachdem Sie den neuen Lautsprecher installiert haben.

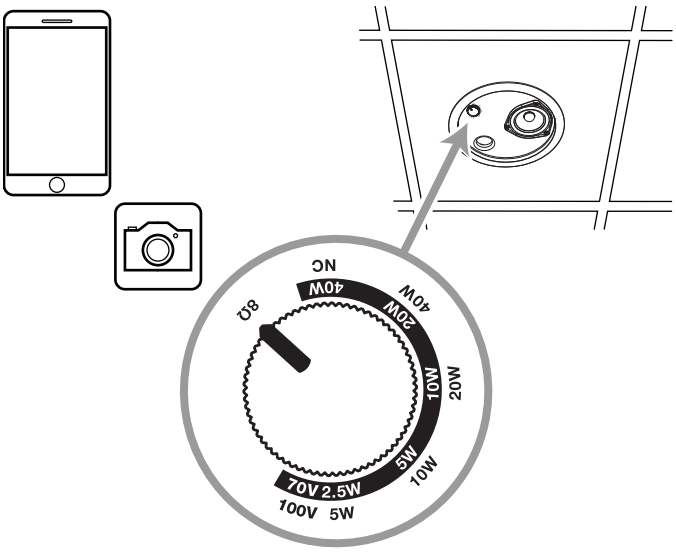

4

Lösen Sie die drei (3) Ankerarmschrauben, um die Montagevorrichtungen zu lösen.

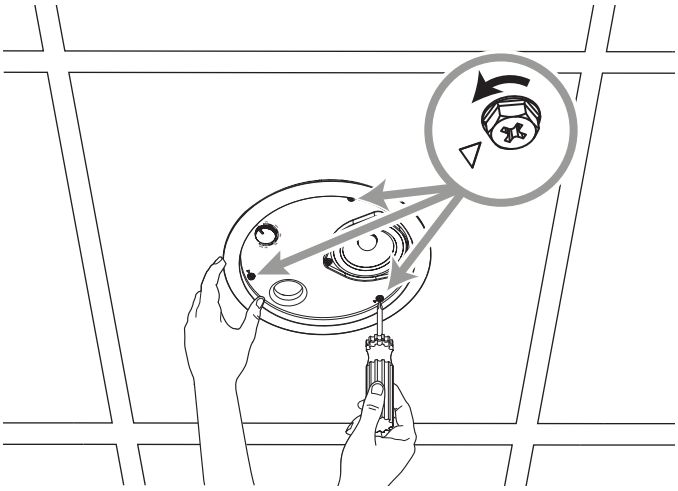

5

Entfernen Sie den alten Lautsprecher.

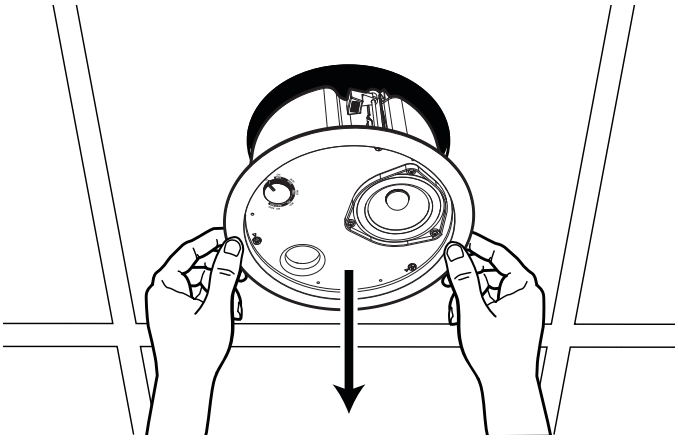

6

Wenn ein Sicherungsseil an den Lautsprecher angeschlossen ist, entfernen Sie es.

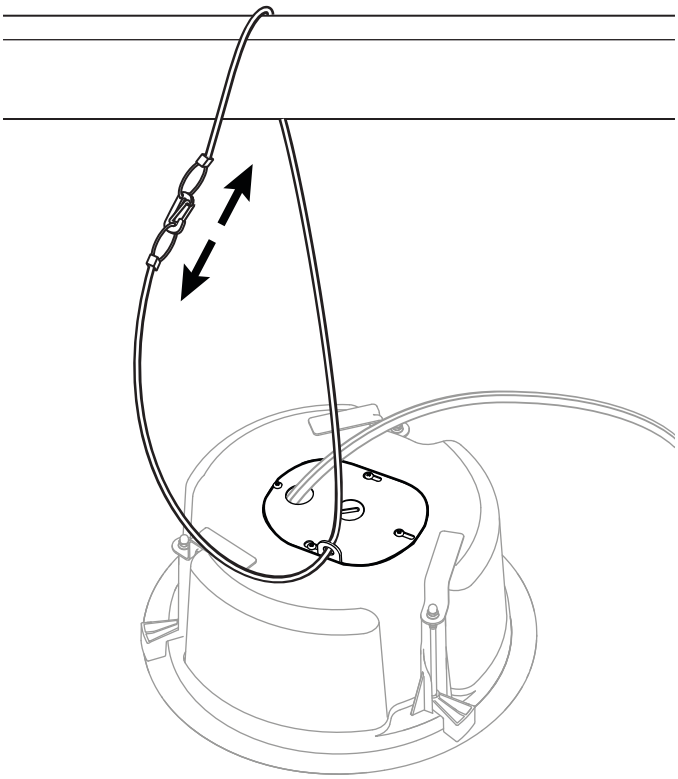

7

Wenn eine Abdeckplatte die Rückseite verschließt, entfernen Sie diese.

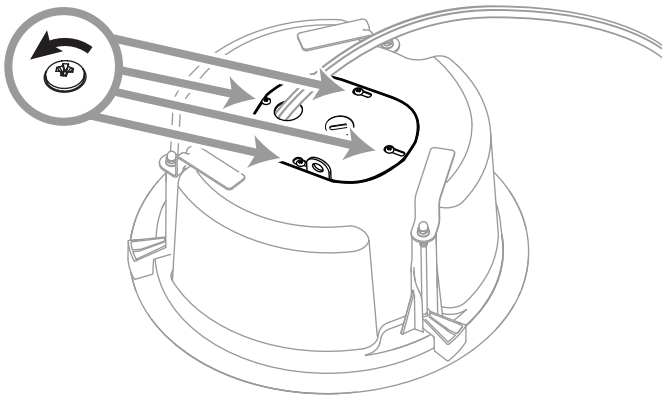

8

Machen Sie ein Foto der aktuellen Verkabelung als Referenz.

Wenn die Drähte ähnlich aussehen, verwenden Sie Klebeband und/oder eine Markierung, um zu kennzeichnen, welcher Draht an die jeweiligen Klemmen angeschlossen werden soll.

Beziehen Sie sich auf dieses Foto, wenn Sie die Verkabelung des neuen Lautsprechers vornehmen.

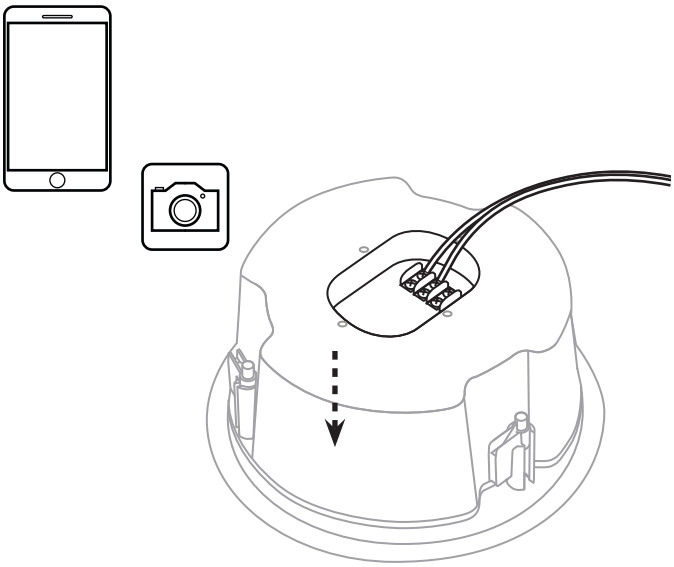

9

Trennen Sie die Verdrahtung.

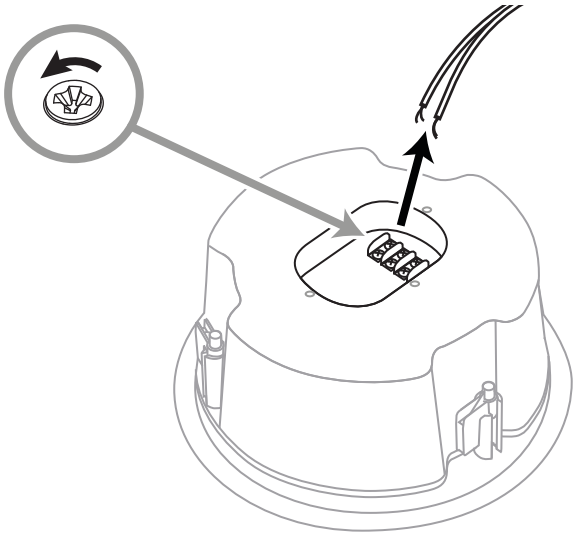

10

Informationen zur Montage des neuen Lautsprechers finden Sie in der Installationsanleitung, die im Karton enthalten ist.

Bei Fragen oder Problemen wenden Sie sich bitte an Ihren Bose Professional Rückruf-Koordinator oder besuchen Sie **boseprofessional.com/bmssafety**.

Bose ist eine Marke von Bose Corporation.
FreeSpace ist eine Marke von Transom Post OpCo LLC.

ATTENZIONE: LO SMONTAGGIO DEVE ESSERE ESEGUITO SOLO DA INSTALLATORI PROFESSIONISTI!

Lo scopo di questo documento è indicare agli installatori professionisti le istruzioni di base e le linee guida sulla sicurezza dei diffusori FreeSpace DS 40F – incluse le varianti – nelle installazioni permanenti. Prima di tentare la rimozione si prega di leggere questo documento e tutti gli avvisi di sicurezza.

Per domande o eventuali problemi, contattare il coordinatore locale dell'azione di richiamo dei diffusori Bose Professional o consultare **boseprofessional.com/bmssafety**.

Materiale necessario

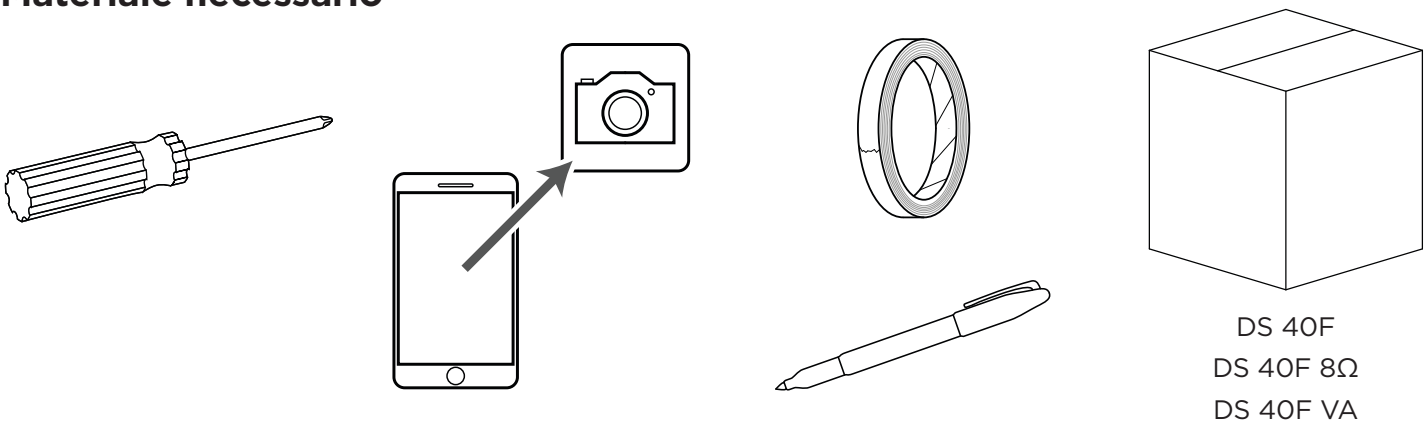

Smontaggio dei vecchi diffusori

***DS 40F VA, ATTENZIONE: Non** tentare di rimuovere dei diffusori da un sistema di voice alarm (VA) senza un'adeguata formazione o esperienza. La rimozione dei diffusori in questi contesti deve essere eseguita solo da professionisti qualificati o certificati.*

1

Spegnere il Sistema Audio per evitare scosse elettriche.

2

Usare un cacciavite o altro strumento per rimuovere delicatamente la griglia dal diffusore.

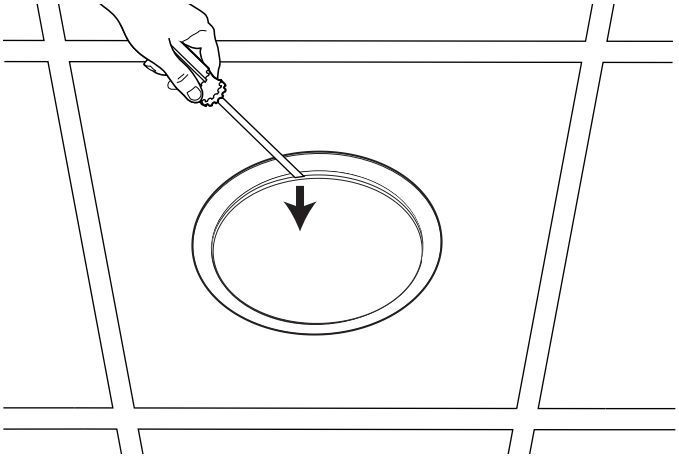

3

Fotografare le impostazioni del selettore dell'impedenza/potenza da usare come riferimento per l'installazione del nuovo diffusore.

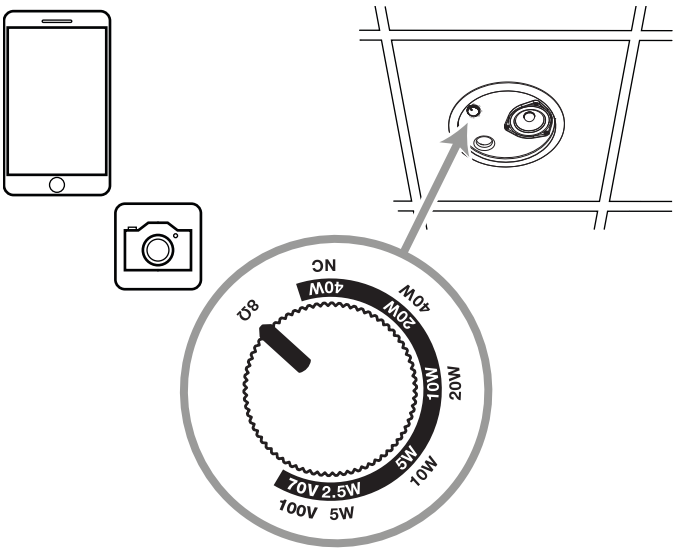

4

Allentare le tre (3) viti di ancoraggio per rilasciare i supporti del diffusore.

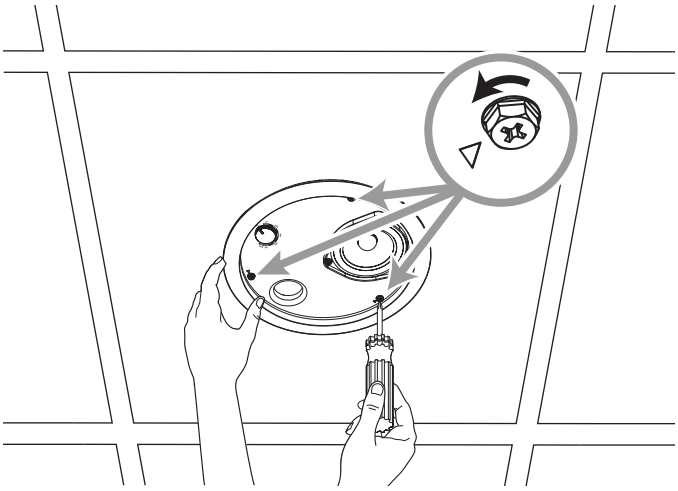

5

Rimuovere il vecchio diffusore.

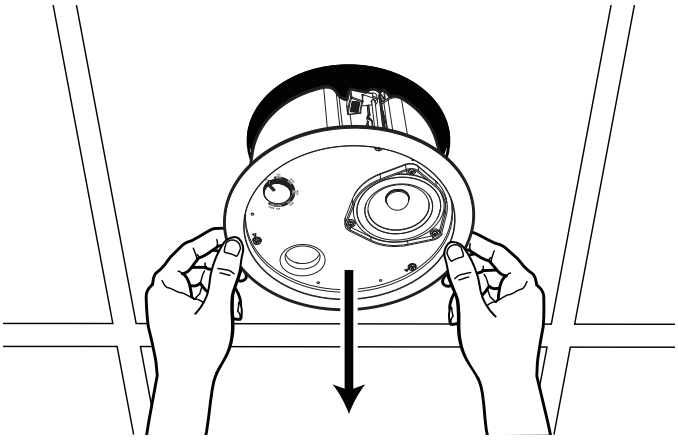

6

Rimuovere il cavo di sicurezza se installato e collegato al diffusore.

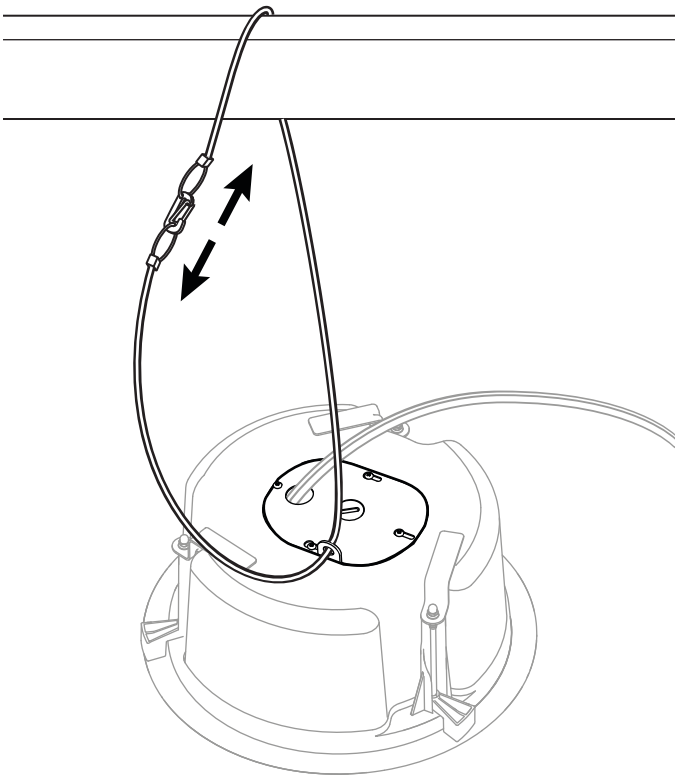

7

Rimuovere la cover di protezione per i connettori, se presente.

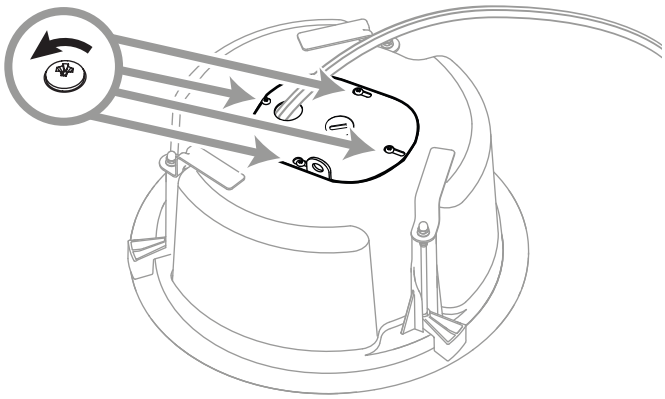

8

Fotografare l'attuale configurazione dei cavi da usare come riferimento per l'installazione del nuovo diffusore.

Se i cavi sono simili, usare del nastro e/o un pennarello per indicare le corrette connessioni ai relativi connettori.

Utilizzare la fotografia per connettere i nuovi cavi al diffusore.

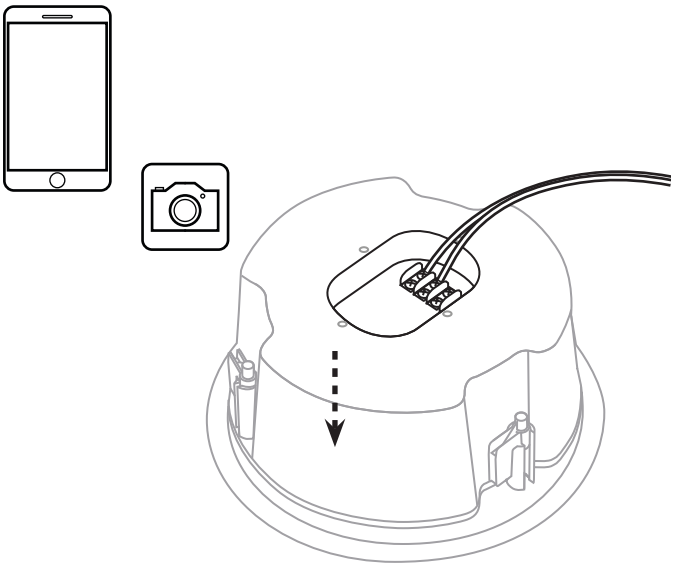

9

Scollegare i cavi.

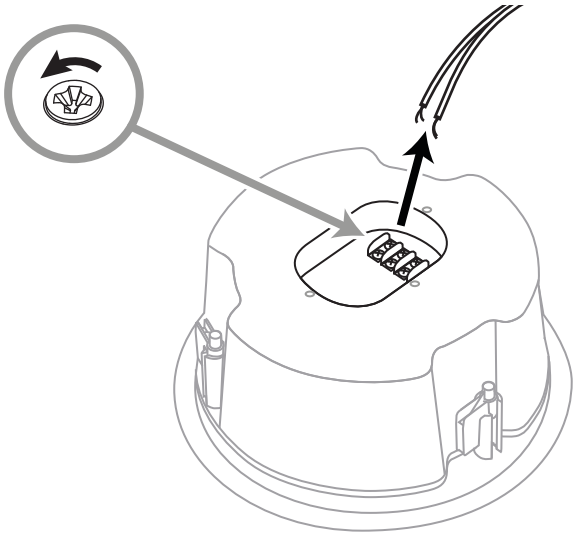

10

Per installare il nuovo diffusore consultare la guida all'installazione inclusa nella relativa confezione.

Per domande o eventuali problemi, contattare il coordinatore locale dell'azione di richiamo dei diffusori Bose Professional o consultare **boseprofessional.com/bmssafety**.

Bose è un marchio commerciale di Bose Corporation.

FreeSpace è un marchio commerciale di Transom Post OpCo LLC.

WAASCHUWING: VERWIJDERING DIENT UITSLUITEND GEDAAN TE WORDEN DOOR EEN PROFESSIONELE INSTALLATEUR!

Dit document is bedoeld om professionele installateurs basis verwijderingsinstructies en veiligheidsrichtlijnen voor de FreeSpace DS 40F luidspreker (en zijn varianten) te geven in standaard vaste installatie-systemen.

Als u vragen hebt of problemen ondervindt, neem dan contact op met uw Bose Professional recall-coördinator of bezoek **boseprofessional.com/bmssafety**.

Benodigde materialen

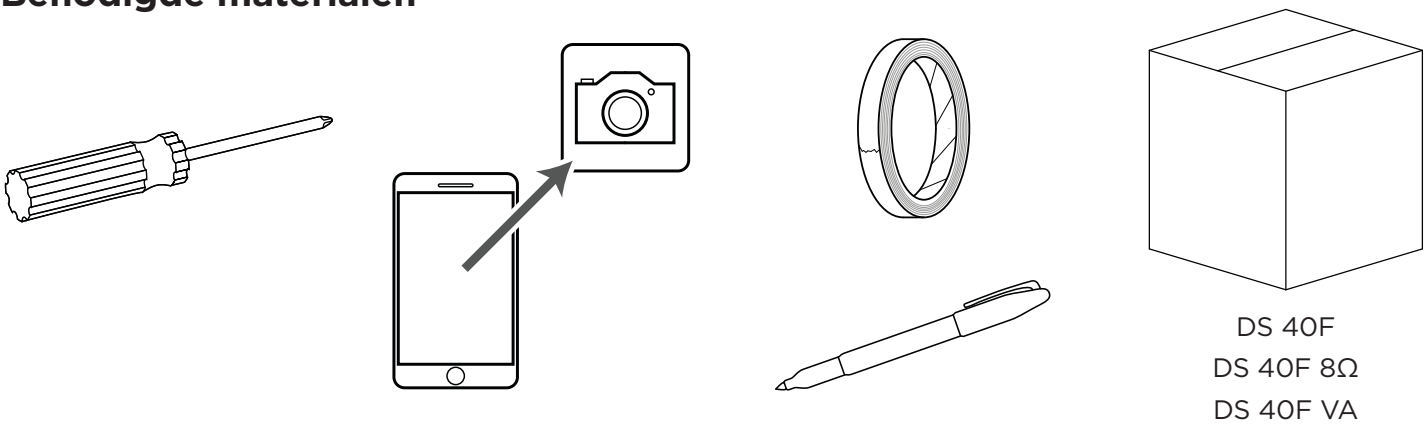

Verwijdering van de oude luidspreker

DS 40F VA WAARSCHUWING: *Een luidspreker van een gesproken woord ontruimingssysteem (VA) mag u niet verwijderen zonder de juiste training of ervaring. Alleen gekwalificeerde of lokaal gecertificeerde installateurs dienen VA-systeemluidsprekers te verwijderen.*

1

Schakel het audiosysteem uit om een elektrische schok te voorkomen.

2

Gebruik een schroevendraaier of een ander gereedschap om de grill voorzichtig uit de behuizing van de luidspreker te verwijderen.

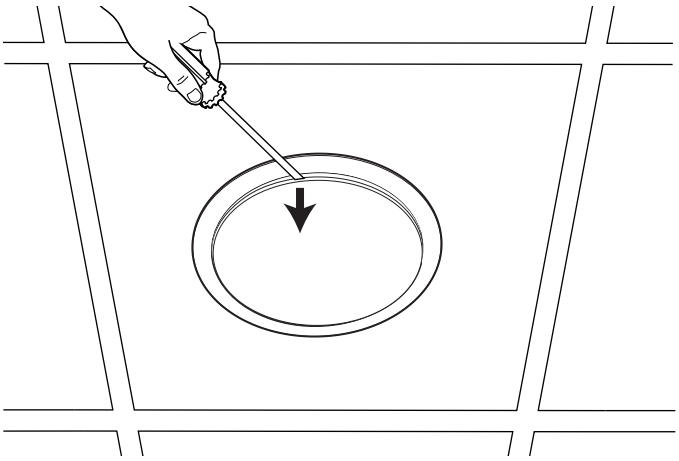

3

Maak een foto van de tap instelling ter referentie.

Gebruik deze foto om dezelfde tab instelling te selecteren na de installatie van de nieuwe luidspreker.

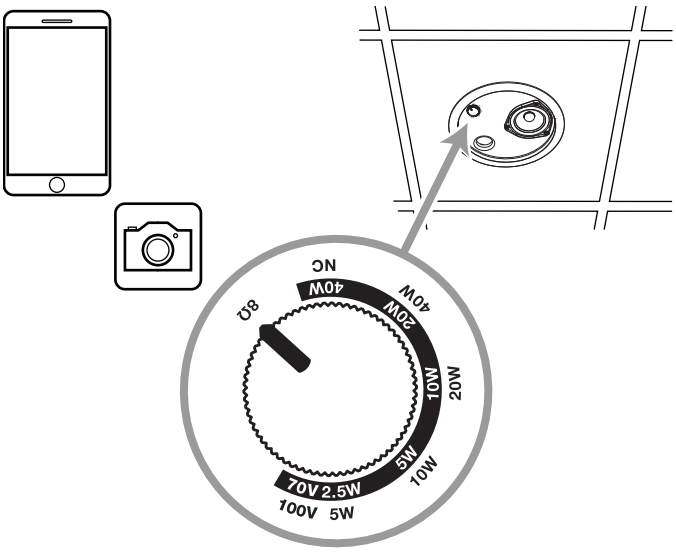

4

Draai de drie (3) schroeven van de ankerarm los om de bevestigingsankers los te maken.

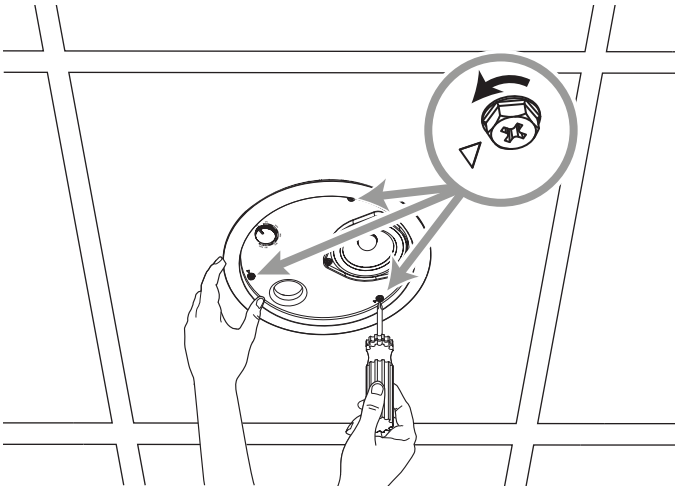

5

Verwijder de oude luidspreker.

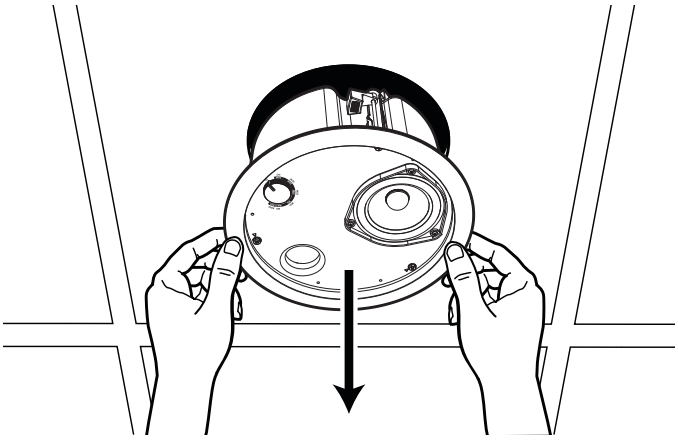

6

Als een veiligheidskabel aan de luidspreker is bevestigd, maak deze dan los.

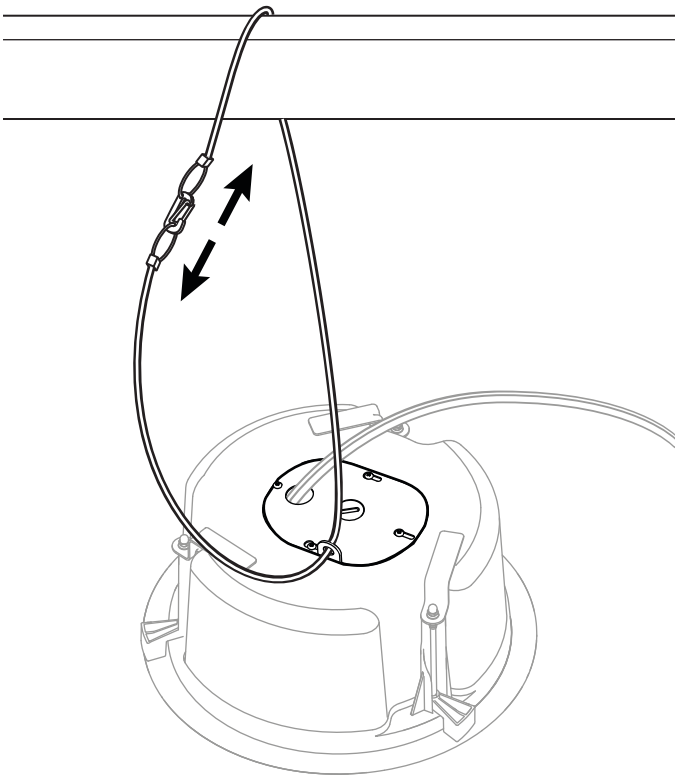

7

Als een aansluitdoos het achter paneel afdekt, verwijder deze dan.

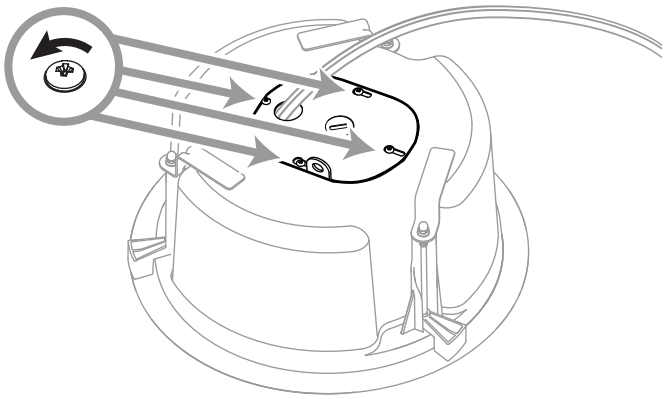

8

Maak een foto van de huidige bekabeling ter referentie.

Als de draden er ongeveer hetzelfde uitzien, gebruik dan tape en / of een marker om aan te geven welk draad op welke terminal moet worden aangesloten.

Gebruik de foto tijdens de installatie van de nieuwe luidspreker.

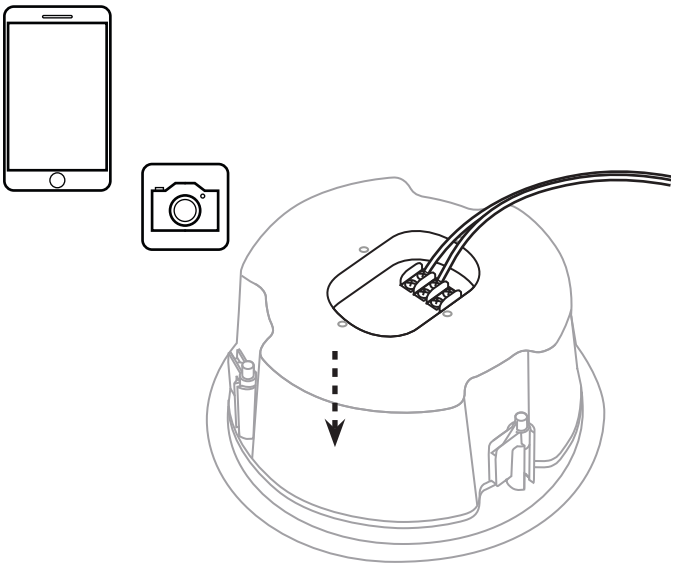

9

Maak de bekabeling los.

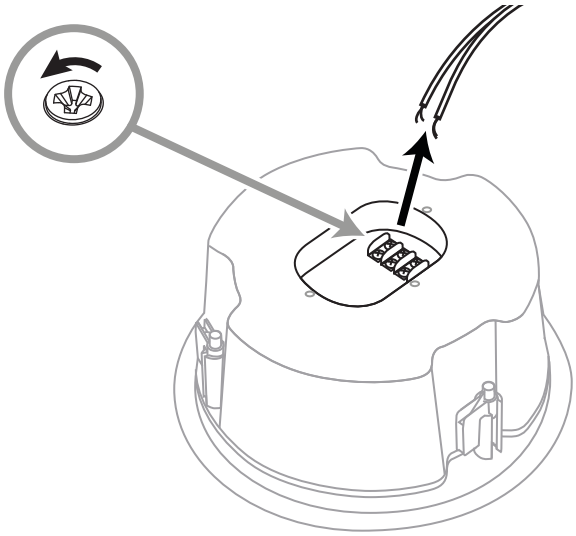

10

Om de nieuwe luidspreker te installeren raadpleegt u de installatiehandleiding die wordt meegeleverd in de doos van de nieuwe luidspreker.

Als u vragen hebt of problemen ondervindt, neem dan contact op met uw Bose Professional recall-coördinator of bezoek **boseprofessional.com/bmssafety**.

Bose is een handelsmerk van Bose Corporation.
FreeSpace is een handelsmerk van Transom Post OpCo LLC.

警告：本产品仅可由专业安装人员拆卸！

本文档旨在为专业安装人员提供针对 FreeSpace DS40F 及其各个型号在典型固定安装系统中的的拆卸指引和安全指南。请先阅读本文档和所有安全警告，再尝试拆卸。

如果您有任何问题或遇到任何困难，请联系您所在区域的Bose Professional 召回联络人，或者访问**boseprofessional.com/bmssafety**。

所需材料

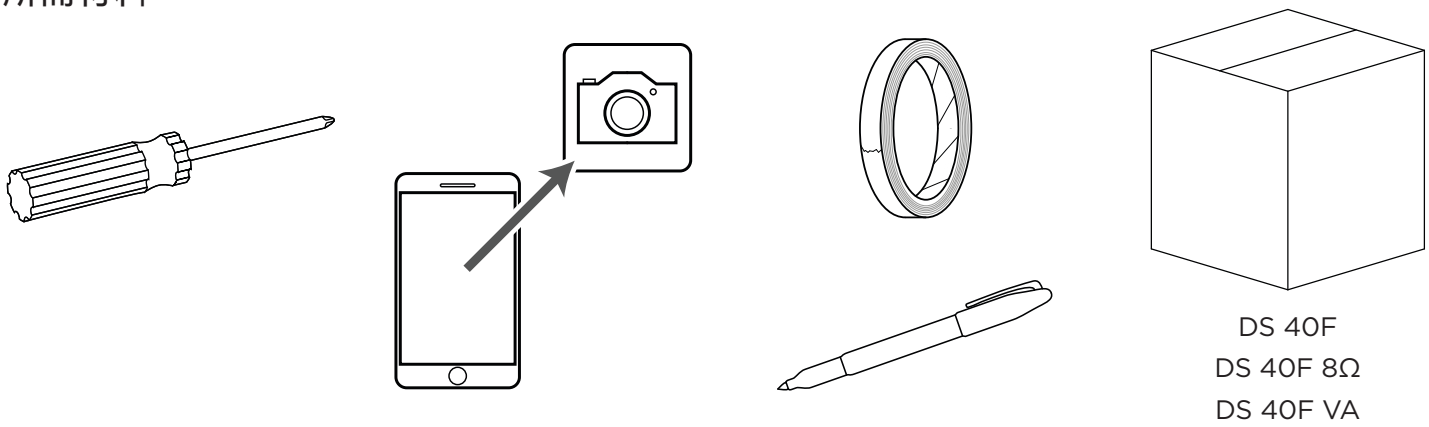

拆卸旧扬声器

DS 40F VA 警告：若无适当的培训或经验，不要试图从火警系统中拆卸该扬声器。仅可由有资质或认证的专业人员拆卸***VA***系统扬声器。

1

关闭音响系统，以防止触电。

2

使用螺丝刀或其它工具，从扬声器箱体上拆除网罩。

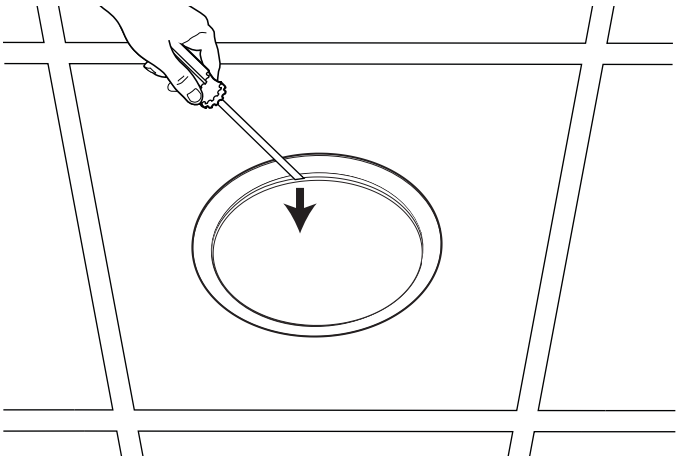

3

拍照记录抽头设置以作参考。

安装好新扬声器后，参考这张照片选择同样的抽头设置。

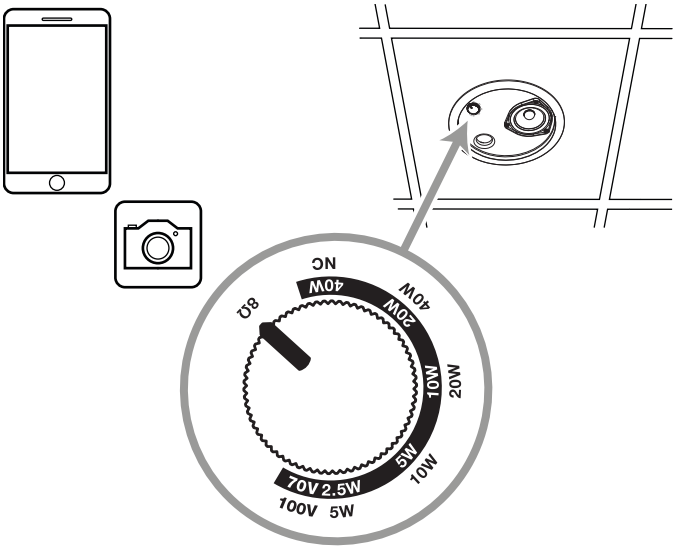

4

拧松这三个锚栓臂的螺丝，松开安装锚栓。

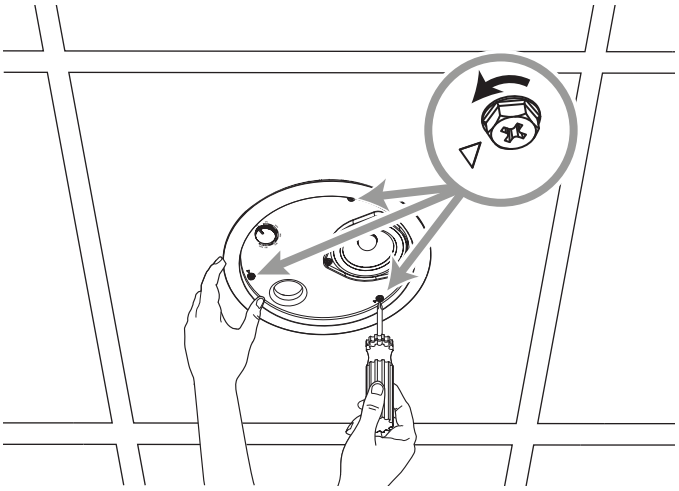

5

卸下旧扬声器。

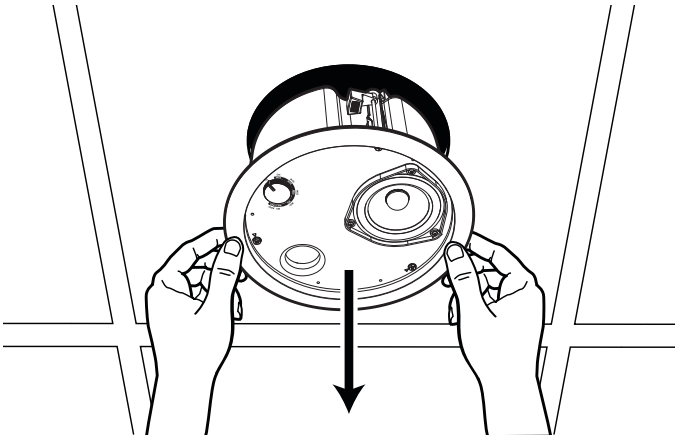

6

如果扬声器上装了安全绳，那么卸掉安全绳。

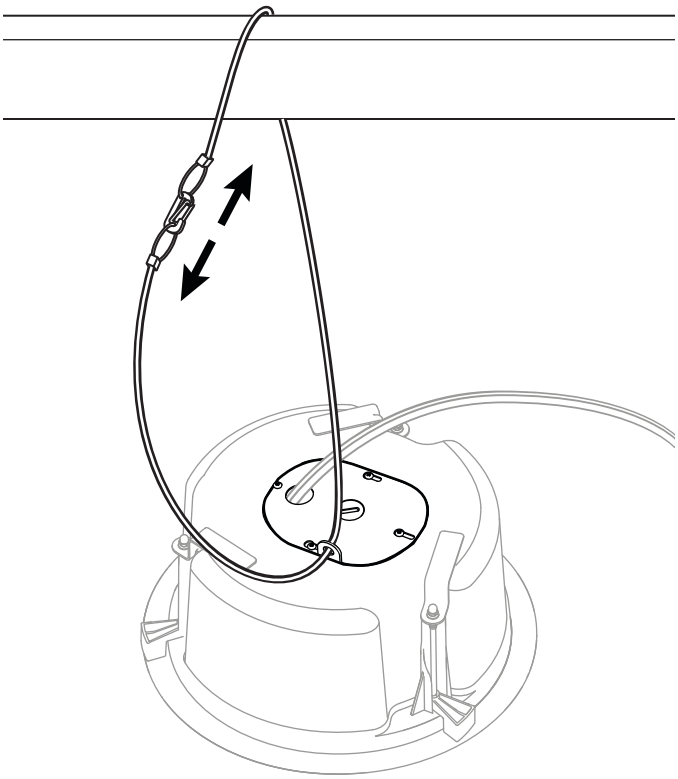

7

如果扬声器背后有接线盒盖，那么拿掉接线盒盖。

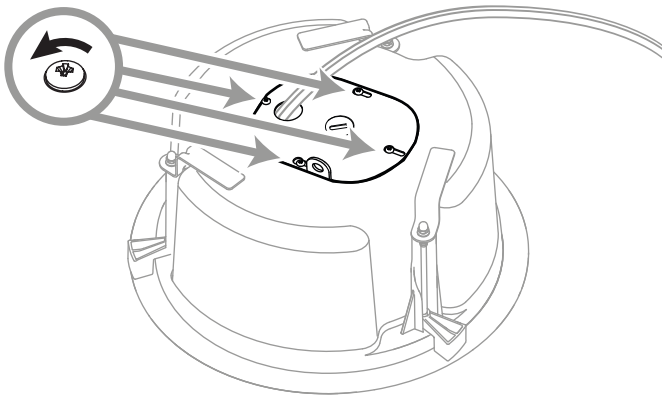

8

拍照记录当前的接线情况，以作参考。

如果线材外观不好分辨，请使用胶带或记号笔来标记哪根线应该连接到哪个端子。

当为新扬声器接线时，请参考此照片。

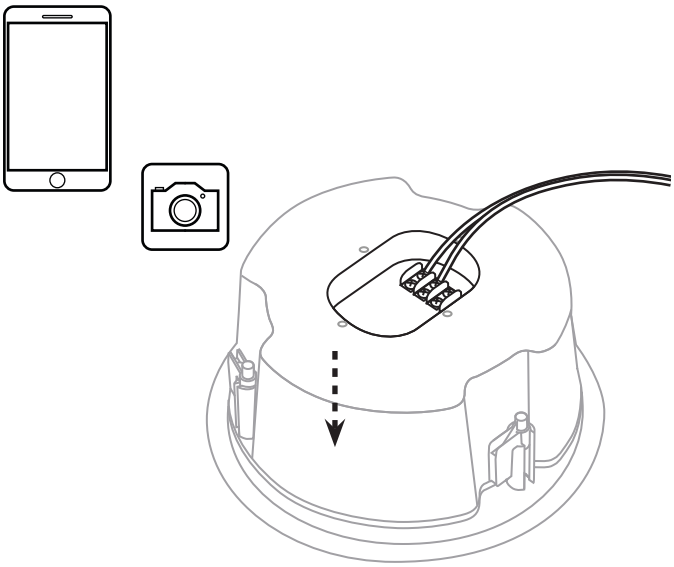

9

断开接线。

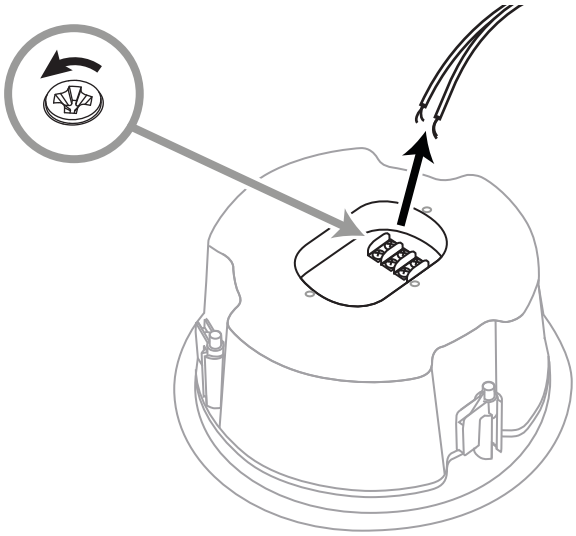

10

要安装新扬声器，请参考其包装箱内的安装指南。

如果您有任何问题或遇到任何困难，请联系您所在区域的 Bose Professional 召回联络人，或者访问 **boseprofessional.com/bmssafety**。

Bose 是 Bose Corporation 的商标。
FreeSpace 是 Transom Post OpCo LLC 的商标。

警告：本產品僅可由專業安裝人員拆卸！

本文檔旨在爲專業安裝人員提供針對 FreeSpace DS40F 及其各型號在基本固定安裝系統中的的拆卸指引和安全指南。請先閱讀本文檔和所有安全警告，再嘗試拆卸。

如果您有任何問題或遇到任何困難，請聯繫您所在區域的Bose Professional 召回聯絡人，或者訪問**boseprofessional.com/bmssafety**。

所需材料

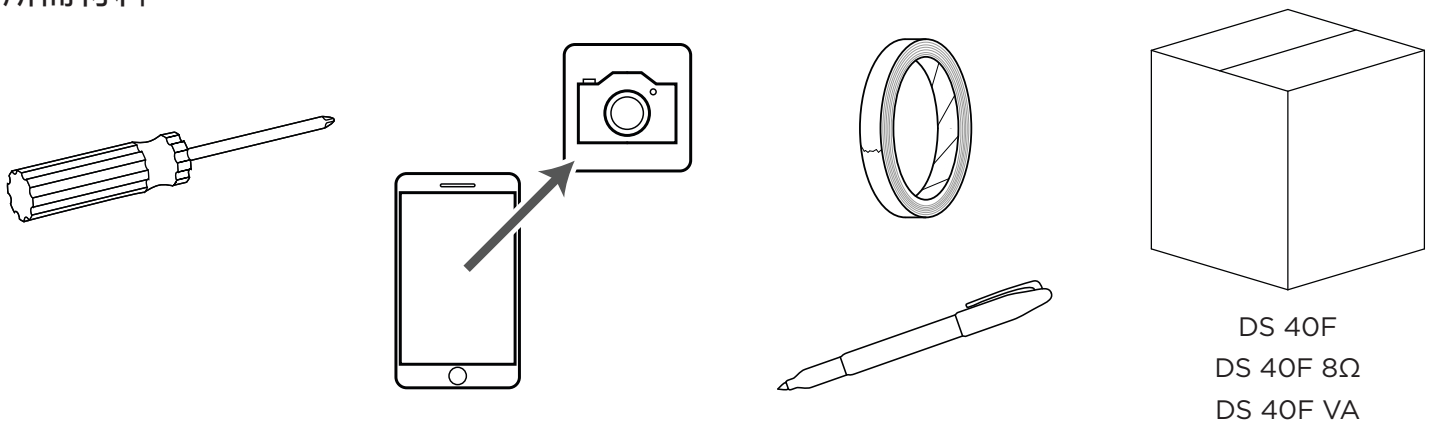

拆卸舊揚聲器

DS 40F VA 警告：若無適當的培訓或經驗，不要試圖從緊急廣播系統中拆卸該揚聲器。僅可由有資格或認證的專業人員拆卸***VA***系統揚聲器。

1

關閉音響系統電源，以防止觸電。

2

使用螺絲起子或其它工具，從揚聲器箱體上拆除網罩。

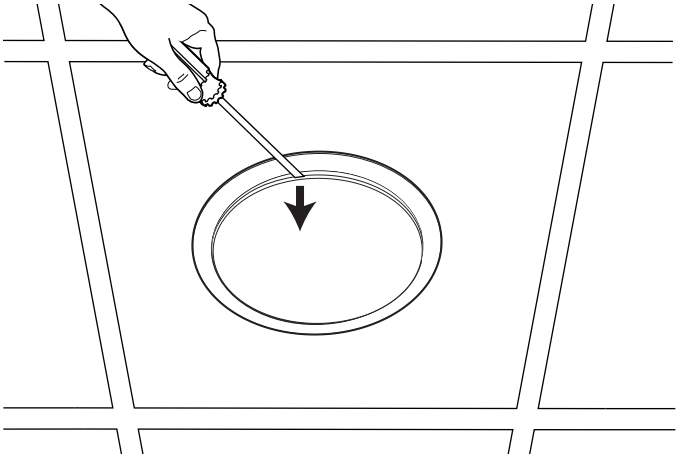

3

拍照記錄抽頭功率設置以作參考。

安裝好新揚聲器後，參考這張照片選擇同樣的抽頭功率設置。

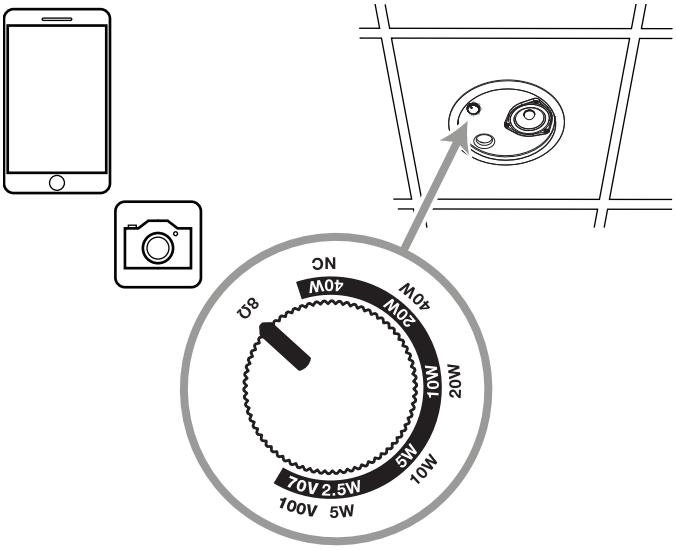

4

轉鬆三個錨栓臂的螺絲，以鬆開安裝錨栓。

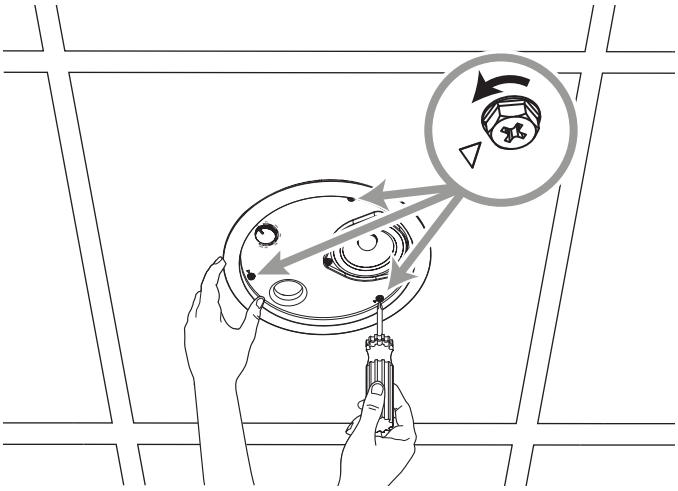

5

卸下舊揚聲器。

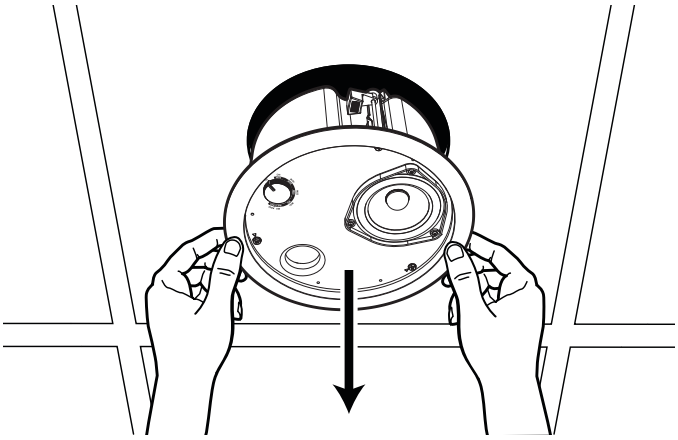

6

如果揚聲器上裝了安全纜索，請卸掉安全纜索。

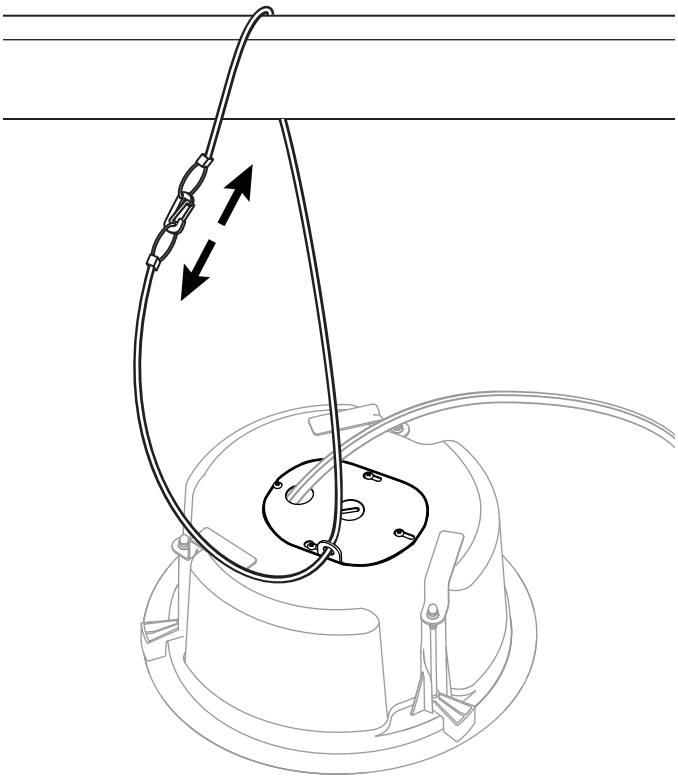

7

如果揚聲器背後有接線盒蓋，請移除接線盒蓋。

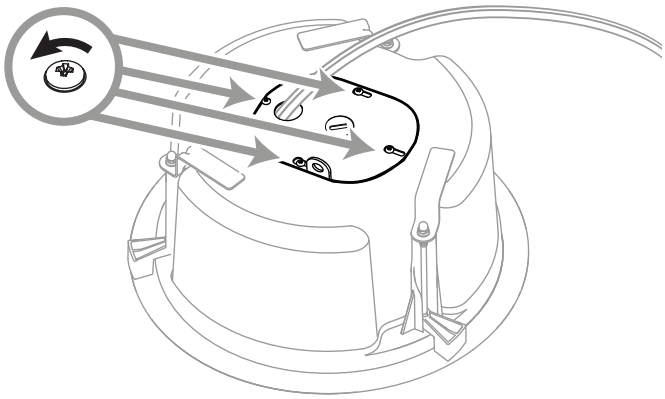

8

拍照記錄當前的接線情況，以作參考。

如果線材外觀看起來相似，請使用膠帶或記號筆來標記各條線所各自連接的端子。

當您為新揚聲器進行接線時，請參考此照片。

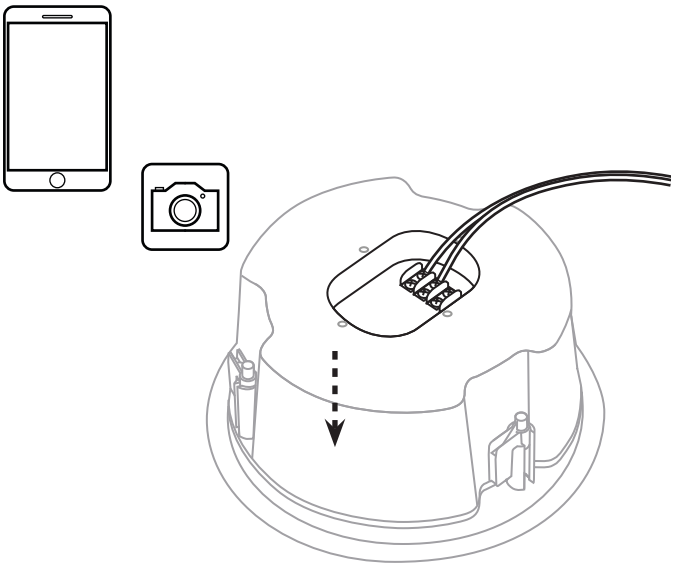

9

斷開接線。

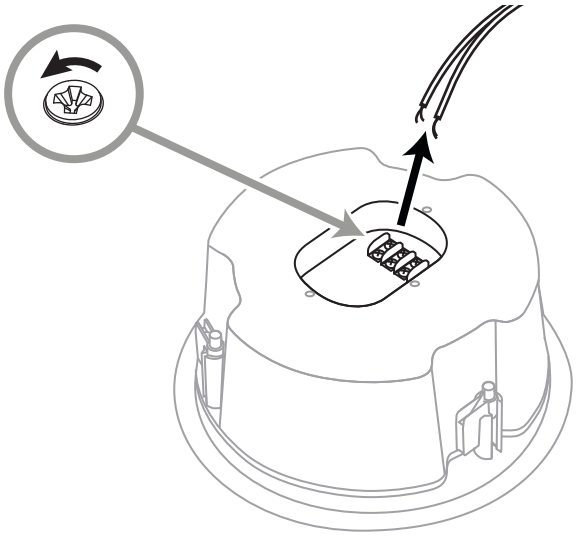

10

要安裝新揚聲器，請參考其包裝箱內的安裝指南。

如果您有任何問題或遇到任何困難，請聯繫您所在區域的 Bose Professional 召回聯絡人，或者訪問 **boseprofessional.com/bmssafety**。

Bose 為 Bose Corporation 的商標。
FreeSpace 為 Transom Post OpCo LLC 的商標。

警告：スピーカーの取り外しは、専門の施工業者が行ってください。

本書は、一般的な固定設備におけるFreeSpace DS 40Fとそのシリーズ製品の基本的な取り外し方と安全上のガイドラインを施工業者様に提供します。取り外しの前に、本書と全ての安全に関する警告を読んでください。

ご質問やご不明な点がございましたら、Bose Professional にご連絡いただくか、**boseprofessional.com/bmssafety**にアクセスしてください。

必要な道具

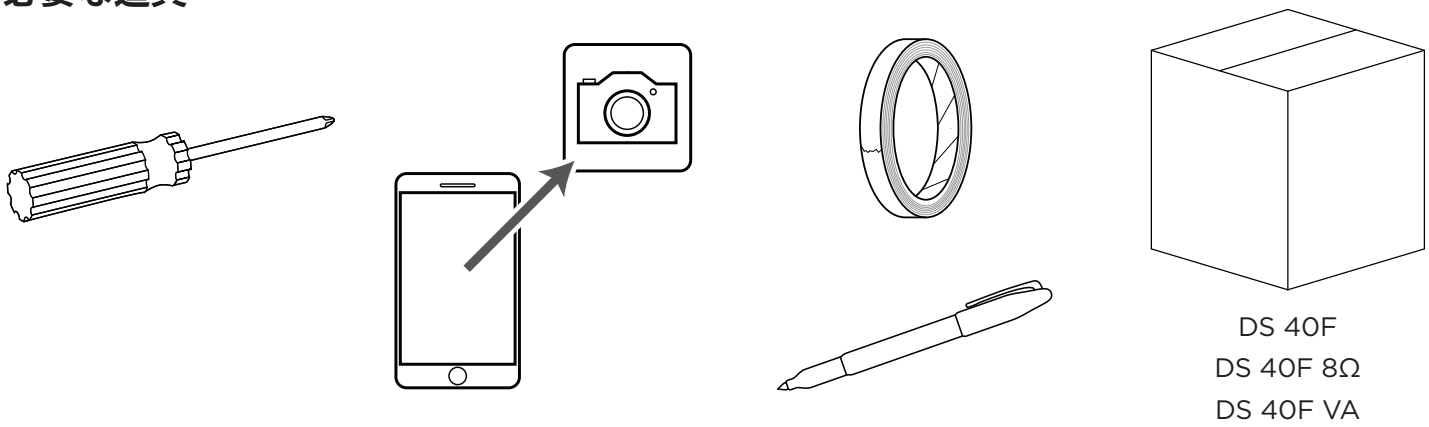

既存スピーカーの取り外し

DS 40F VAに関する警告：適切な訓練や経験がない場合、ボイスアラーム（***VA***）システムからスピーカーを取り外さないでください。***VA***システムのスピーカーは、資格のある専門家または地域の資格を持つ専門家だけが取り外すようにしてください。

1

感電防止のため、オーディオシステムの電源を切ります。

2

ドライバーなどを使用して、スピーカー本体からグリルを慎重に取り外します。

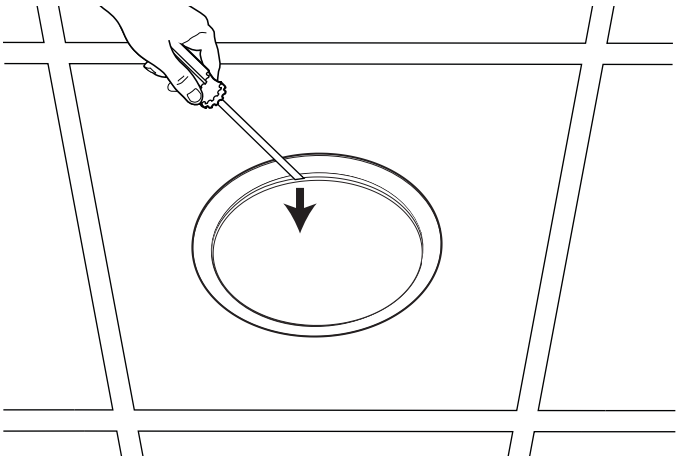

3

タップの設定を記録しておきます。

この写真は、新しいスピーカーを設置した後に同じタップ設定を選択するために使用します。

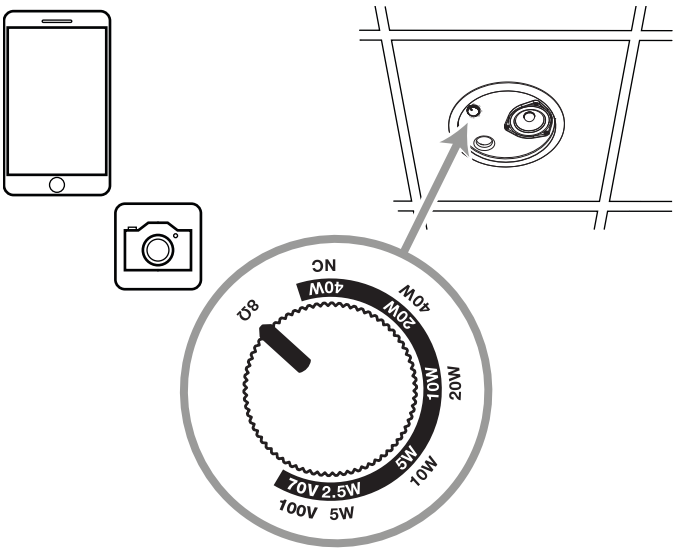

4

3本のアンカーアームのネジを緩めて、取り付けアンカーをリリースします。

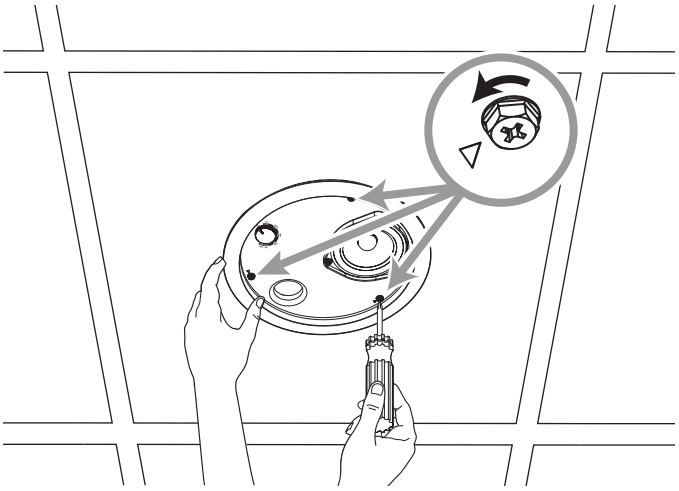

5

スピーカーを取り外します。

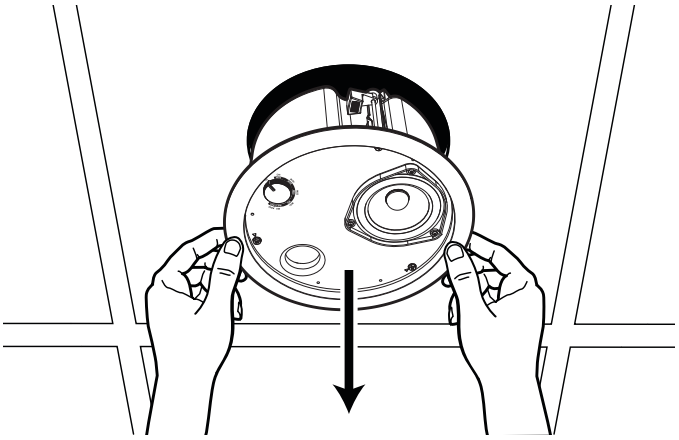

6

スピーカーに安全ケーブルが設置されている場合は、取り外します。

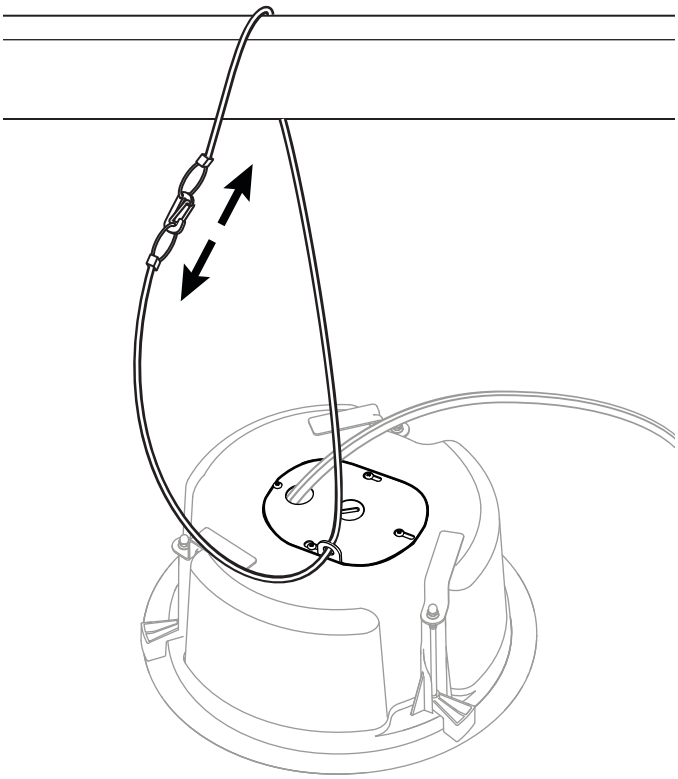

7

ジャンクションボックスカバーが背面パネルを覆っている場合は、取り外します。

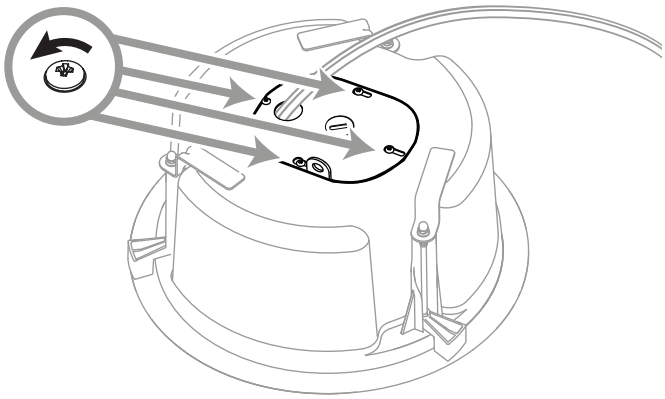

8

結線の状態を写真に収め、参照用に記録します。

各ケーブルが類似している場合は、テープやマーカーを使用して、各端子に接続するケーブルが識別できるようにします。

新しいスピーカーへの結線時にこの写真を参考にしてください。

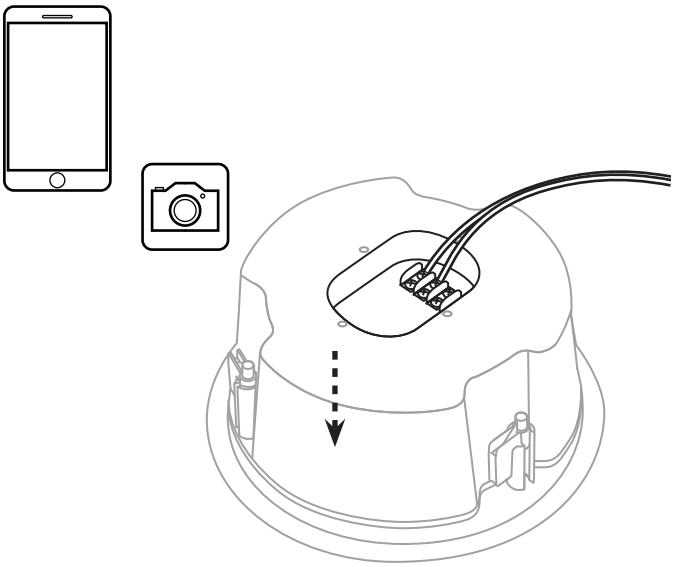

9

配線を取り外します。

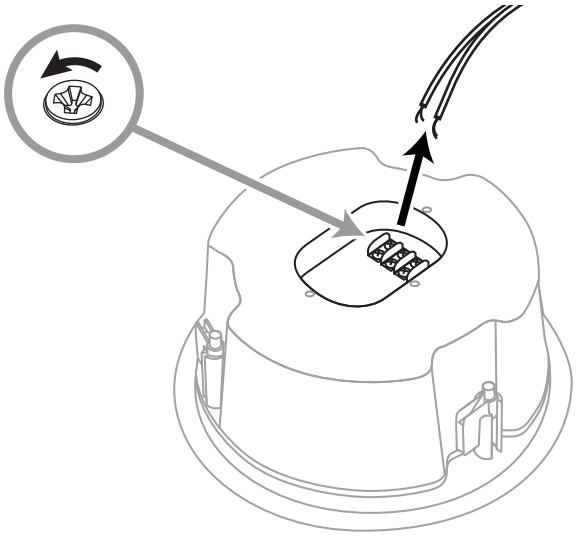

10

新しいスピーカーを取り付ける際には、カートンに付属している設置ガイドを参照してください。

ご質問やご不明な点がございましたら、Bose Professional にご連絡いただくか、**boseprofessional.com/bmssafety**にアクセスしてください。

BoseはBose Corporationの商標です。
FreeSpaceはTransom Post OpCo LLCの商標です。

تحذير: يجب فك المنتجات من قبل اختصاصيي التركيب المحترفين فقط!

هذا المستند مخصص لتزويد اختصاصيي التركيب المحترفين بإرشادات فك أساسية وتوجيهات حول السلامة لمكبر الصوت FreeSpace DS 40F (والأنواع المختلفة منه) ضمن أنظمة التركيب الثابت النموذجية. يُرجى قراءة هذا المستند وكل تحذيرات السلامة قبل محاولة فك المنتج.

إذا كانت لديك أي أسئلة أو إذا وجهت أي مشكلة، فيرجى الاتصال بمنسّق سحب منتجات Bose Professional أو تفضّل بزيارة **boseprofessional.com/bmssafety**.

المواد المطلوبة

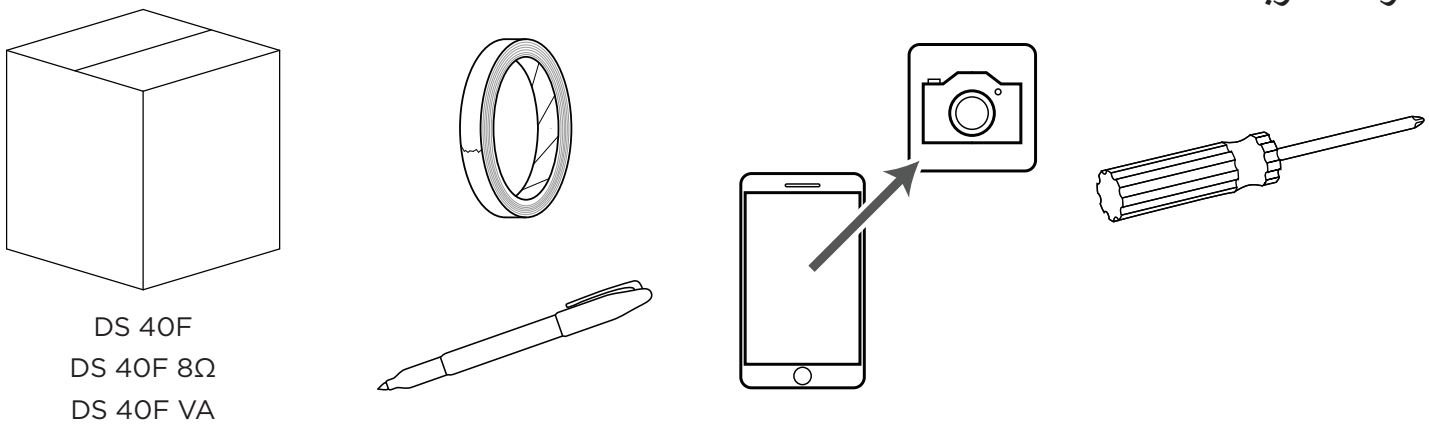

فك مكبر الصوت القديم

***تحذير DS 40F VA: لا تحاول** فك مكبر صوت من نظام تنبيه صوتي (VA) من دون تدريب مناسب أو إذا كانت تنقصك الخبرة. يجب عد فك مكبرات صوت نظام VA إلا من قبل اختصاصيين مؤهّلين أو معتمدين محليًا.*

1

أوقف تشغيل نظام الصوت لتفادي أي صدمة كهربائية.

2

استخدم مفك براغي أو أداة أخرى لإزالة الشبكة من هيكل مكبر الصوت بلطف.

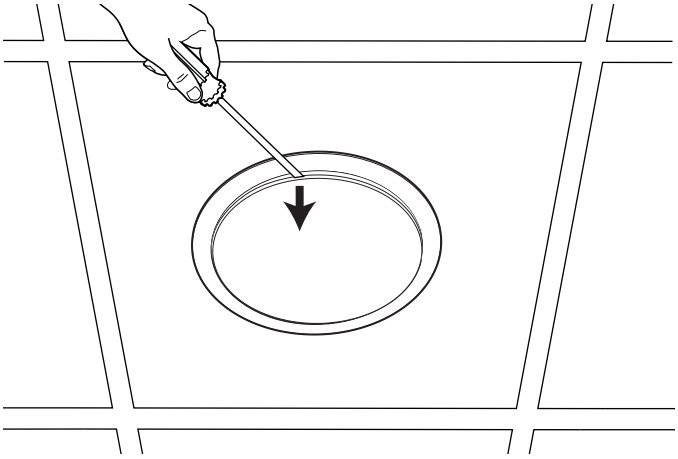

3

سجّل إعداد مأخذ مكبر اللصوت للرجوع إليه.

استخدم هذه الصورة لتحديد إعداد المأخذ نفسه بعد تركيب مكبر الصوت الجديد.

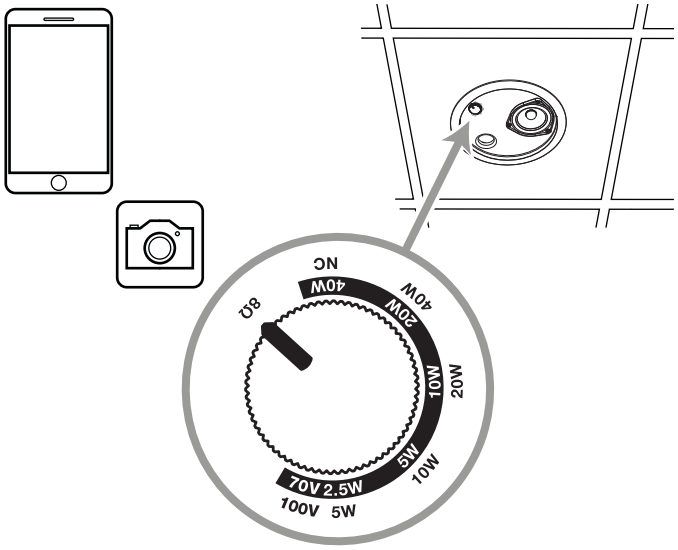

4

قم بإرخاء براغي ذراع الخطاف الثلاثة (3) لتحرير خطافات التركيب.

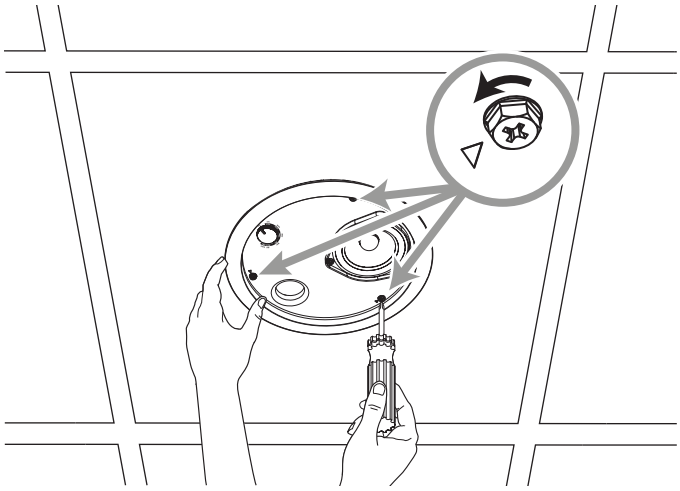

5

قم بإزالة مكبر الصوت القديم.

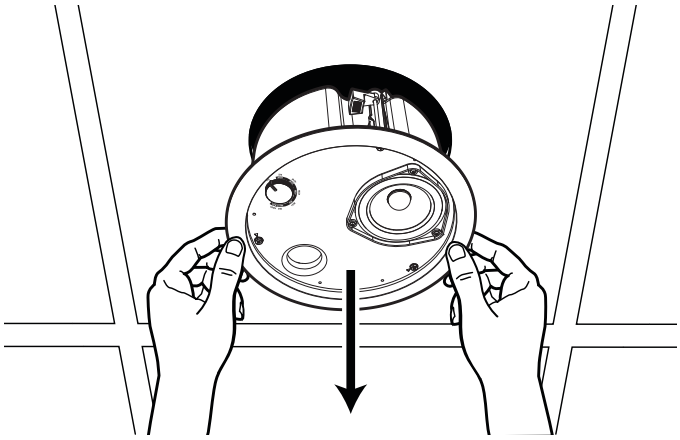

6

في حال تم تركيب كابل أمان بمكبر الصوت، فافصله عنه.

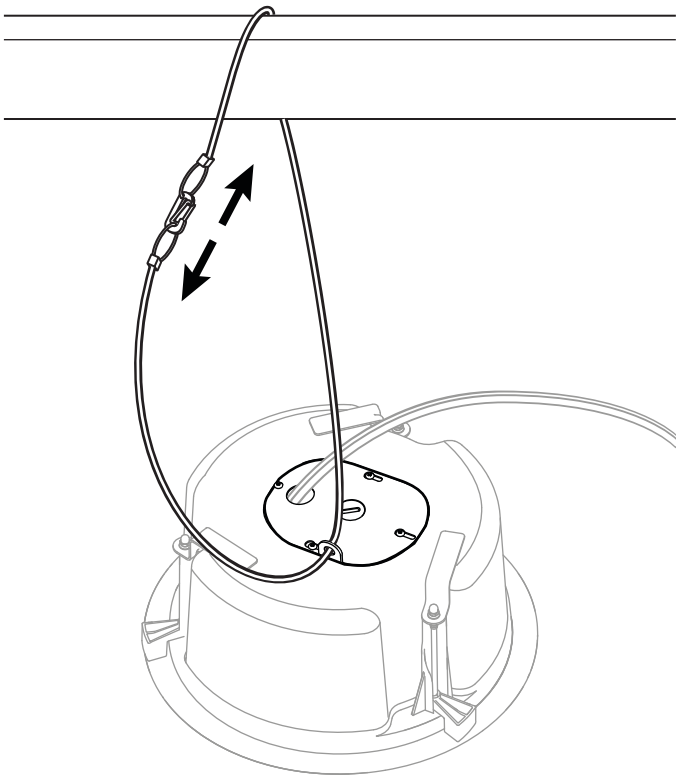

7

إذا كان غطاء صندوق التوصيل يغطي اللوحة الخلفية، فقم بإزالته.

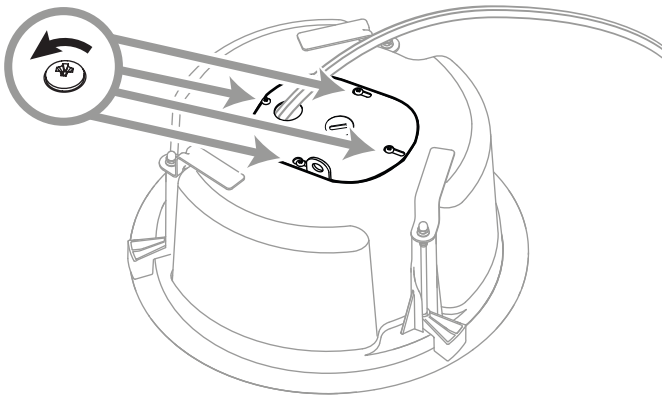

8

التقط صورة لتكوين التوصيلات الحالي للرجوع إليها.

إذا كانت التوصيلات متشابهة، استخدام شريطًا و/أو قلم تحديد للإشارة إلى السلك الذي يجب توصيله مع كل طرف.

راجع هذه الصورة عند توصيل أسلاك مكبر الصوت الجديد.

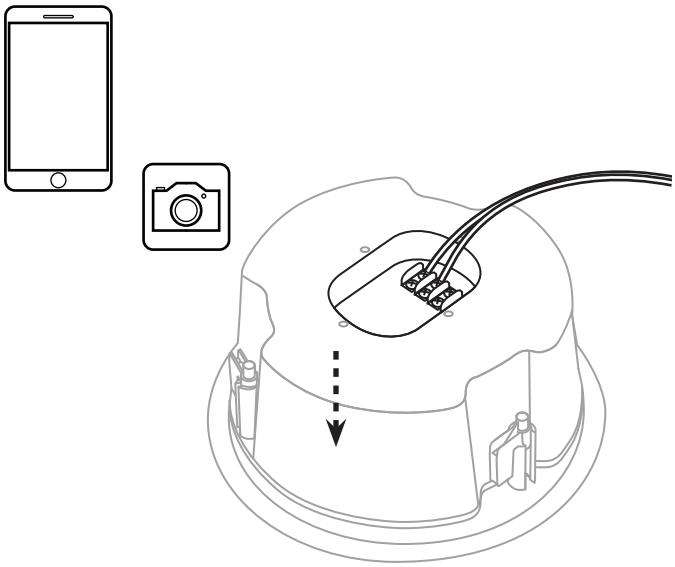

9

افصل الأسلاك.

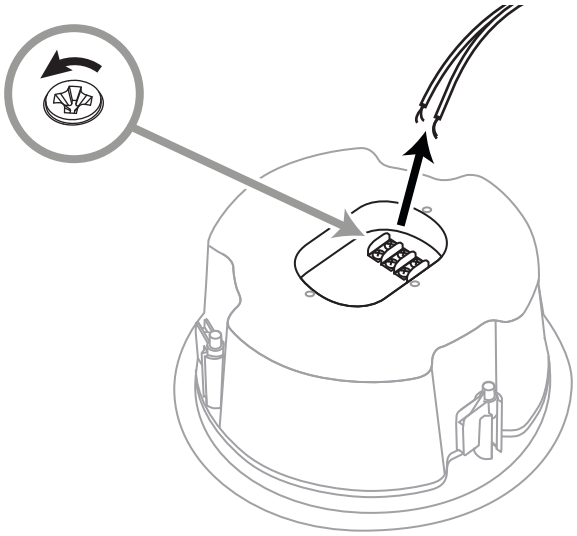

10

لتركيب مكبر الصوت الجديد، راجع دليل التركيب المضمّن مع علبته.

إذا كانت لديك أي أسئلة أو إذا وجهت أي مشكلة، فيرجى الاتصال بمنسّق سحب منتجات Bose Professional أو تفضّل بزيارة **boseprofessional.com/bmssafety**.

إن Bose هي علامة تجارية لشركة Bose Corporation.
إن FreeSpace هي علامة تجارية لشركة Transom Post OpCo LLC.

©2023 Transom Post OpCo LLC. All rights reserved. Framingham, MA 01701 USA
boseprofessional.com | AM886683 Rev. 01 | May 2023