EdgeMax EM180

Enceinte directionnelle exclusive

Présentation du produit

La série EdgeMax de Bose Professional allie un son haute fidélité et un contrôle exclusif de la directivité, afin de vous affranchir des contraintes des enceintes encastrables au plafond. Considérez l'enceinte EdgeMax comme une « arme secrète » pour apporter un son de grande puissance, avec un spectre étendu, dans des salles nécessitant une approche différente. Elle apporte le son d'une enceinte montée en surface, possède l'apparence d'une enceinte encastrable au plafond, et oriente le son asymétriquement vers les espaces hors de portée des enceintes classiques. La série EdgeMax apporte les profils de couverture, la pression acoustique élevée et la réponse en fréquence d'enceintes montées en surface plus imposantes, avec l'avantage d'une grande discrétion visuelle.

La technologie brevetée PhaseGuide® oriente le son de manière asymétrique dans la pièce, assurant une couverture exclusive. Choisissez la couverture horizontale spécifique à vos besoins (à 90 degrés pour un positionnement dans un coin de la pièce, ou plus large à 180 degrés) afin d'assurer une couverture optimale, à courte et large portée. Le résultat : des performances incroyables, une directivité optimisée et une grande intelligibilité de la voix, plaçant la gamme EdgeMax dans une classe à part.

Même installées en périphérie de la pièce, les enceintes EdgeMax diffusent le son vers son centre pour une ample couverture sonore. Il faut donc déployer moins d'enceintes par rapport à des modèles classiques. Et lorsque les EdgeMax sont installées près d'un mur, l'effet de surface des parois assure une accentuation des basses impressionnante.

Les modèles originaux EdgeMax possèdent un capot arrière plus profond (23 centimètres) avec un angle de couverture verticale de 75 degrés, et offrent un son bien présent et un niveau de pression acoustique plus élevé. Les modèles EdgeMax LP présentent un capot arrière compact (10 centimètres) ainsi qu'un angle de couverture verticale plus important de 80 degrés, mieux adapté aux lieux de faible hauteur ou présentant des contraintes d'espace au-dessus du plafond. Les intégrateurs peuvent combiner à volonté ces modèles, notamment dans les installations de dimensions irrégulières ou présentant des éléments bloquants.

Applications

Bars et restaurants

Salles de sport

Hôtellerie

Lieux de culte

Salles de spectacle

Espaces commerciaux

Principales caractéristiques

Technologie brevetée PhaseGuide qui diffuse le son de manière homogène dans l'espace pour garantir que tous les auditeurs profitent de la même expérience, où qu'ils se trouvent

Tweeter à chambre de compression et boomer à grand débattement pour une puissance et une qualité audio exceptionnelles

Installation au plafond pour une esthétique épurée nécessitant moins d'enceintes pour obtenir un son homogène

Encastrement au plafond à proximité des bords et des coins de la pièce (avec couverture verticale de 75 ° et couverture horizontale de 180 °)

Effet de surface des parois pour une meilleure réponse dans les graves et de meilleures performances

Filtre répartiteur passif à 2 voies, transformateur 70/100 V avec bypass

Sonorité homogène sur toute la gamme EdgeMax

Système de montage à ressorts **QuickHold** pour une installation facile

Grille à fixation aimantée pour un accès rapide aux câblages et branchements

Conformité aux normes de sécurité **UL 1480A et UL 2043**

EdgeMax EM180

Enceinte directionnelle exclusive

Caractéristiques techniques

EdgeMax EM180

PERFORMANCES D'UNE ENCEINTE		
Réponse en fréquences (-3 dB) [1]	50 – 18 000 Hz	
Plage de fréquences (-10 dB) [1]	45 – 20 000 Hz	
Profil de couverture	90 ° à l'horizontale x 75 ° à la verticale (0 ° à 75 ° par rapport au mur).	
PERFORMANCES AUDIO	**Test AES du transducteur [4]**	**Test de durée de vie à long terme Bose Professional [5]**
Puissance admissible maximale,en continu	150 W	125 W
Puissance admissible maximale, crête	600 W	500 W
Sensibilité (niveau de pression acoustique pour 1 W à 1 m) [2]	93 dB SPL	93 dB SPL
Pression acoustique maximale calculée à 1 m, en continu [3]	115 dB SPL	114 dB SPL
Pression acoustique maximale calculée à 1 m, crête	121 dB SPL	120 dB SPL
Filtrage	1 kHz (répartiteur passif à deux voies, transformateur 70 V/100 V intégré)	
Égalisation des enceintes	Préréglages disponibles pour optimiser la restitution musicale	
Protection par filtre passe-haut recommandée	Fréquence de coupure 55 Hz, pente de 12 dB/octave minimum	
Protection contre les surcharges	Réduction de puissance par réseau de résistances avec réinitialisation automatique	
Réglages du transformateur	70 V : 2,5 W, 5 W, 10 W, 20 W, 40 W, 80 W, bypass 100 V : 5 W, 10 W, 20 W, 40 W, 80 W, bypass	
TRANSDUCTEURS		
Graves	1 boomer de 203 mm (8 po), bobine mobile de 38 mm (1,5 po)	
Aigus	1 moteur à compression, bobine mobile de 33 mm (1,3 po)	
Impédance nominale	8 Ω (transformateur en bypass)	
CARACTÉRISTIQUES PHYSIQUES		
Matériau du boîtier	Baffle avant en plastique moulé, intégrant le boîtier en acier	
Grille	Acier perforé, fixation magnétique, finition peinture thermolaquée blanche (similaire à RAL 9003), peinture possible, avec lanière de sécurité	
Environnement	Utilisation en intérieur uniquement	
Sécurité	Homologuée UL 1480A, compatible UL 2043 pour l'installation dans les faux plafonds	
Plage de températures de fonctionnement	0 °C à 50 °C (32 °F à 122 °F)	
Connecteurs	Euroblock 6 points avec passage pour câble, implanté sur le baffle avant	
Suspension/Montage	(4) supports de fixation à ressorts Quickhold, (4) languettes pour élingue de sécurité	
Épaisseur maximale du plafond	80 mm (3,1 po)	
Espacement et découpe au plafond	345 mm x 345 mm (13,6 po x 13,6 po), profondeur de montage de 236 mm (9,3 po)	
Dimensions du produit (longueur x largeur x profondeur)	Boîtier : 339 mm × 339 mm × 236 mm (13,4 po x 13,4 po x 9,3 po) Avec grille montée : 390 mm x 390 mm x 13 mm (15,4 po x 15,4 po x 0,5 po)	
Poids net, seule enceinte	10,1 kg (22,2 lb) avec la grille	
Poids net, plaque de renfort pour plafond à dalles	1,4 kg (3,1 lb)	
Poids brut	12,5 kg (29,0 lb)	
Contenu de l'emballage	(1) EdgeMax EM180, (1) plaque de renfort réglable, (1) gabarit pour découpe au plafond, (1) cache pour peinture, (1) guide d'installation	
Accessoires disponibles en option	Plaque de montage, plaque pour plafond, grille noire	
CODES PRODUITS		
EdgeMax EM180	777189-0220 EDGEMAX EM180	

EdgeMax EM180

Enceinte directionnelle exclusive

Plaque de montage EdgeMax

CARACTÉRISTIQUES PHYSIQUES	
Poids net	1,0 kg (2,2 lb)
Contenu de l'emballage	(2) plaques de montage EdgeMax, (1) guide d'installation
CODES PRODUITS	
Plaque de montage EdgeMax (1 paire)	790054-0010 EDGEMAX EM90/180 ROUGH-IN PAN PAIR

Dalle de plafond EdgeMax EMCT

L'accessoire EdgeMax Tile est une dalle de plafond à utiliser avec les enceintes EdgeMax. Il dispense de découper des dalles de plafond existantes et crée une apparence encastrée en faisant affleurer la grille de l'enceinte dans la dalle.

	AMÉRIQUES (24 po x 24 po)	**EUROPE ET ASIE-PACIFIQUE (600 mm x 600 mm)**
CARACTÉRISTIQUES PHYSIQUES		
Matériaux	Acier, finition thermolaquée blanche (similaire à RAL 9003), peinture possible	
Dimensions du produit (longueur x largeur x profondeur)	595 mm × 595 mm × 13 mm (23,4 po × 23,4 po × 0,5 po)	605 mm × 605 mm × 13 mm (23,8 po × 23,8 po × 0,5 po)
Poids net	2,1 kg (4,6 lb)	2,0 kg (4,4 lb)
Contenu de l'emballage	(1) Dalle de plafond EdgeMax EMCT, (1) guide d'installation	
CODES PRODUITS		
Dalle de plafond EdgeMax EMCT	843297-0210 EDGEMAX CEILING TILE 24X24 WHT	843298-0210 EDGEMAX CEILING TILE 600X600 WHT

Grille noire EdgeMax

La grille accessoire noire EdgeMax permet d'utiliser les enceintes EdgeMax dans des salles où le noir assure la meilleure intégration visuelle au décor.

CARACTÉRISTIQUES PHYSIQUES	
Matériaux et finitions	Acier micro-perforé, finition thermolaquée noire, peinture possible
Dimensions du produit (longueur x largeur x profondeur)	390 mm × 390 mm × 13 mm (13,8 po x 13,8 po x 0,5 po)
Poids net	0,6 kg (1,3 lb)
Contenu de l'emballage	(1) Grille noire EdgeMax, (1) guide d'installation
CODES PRODUITS	
Grille d'enceinte EdgeMax noire	788330-0110 EDGEMAX EM90/180 BLACK GRILLE SNGL

Notes de bas de page :
1. Réponse en fréquences et plage de fréquences mesurées sur l'axe dans un environnement en quart d'espace (charge acoustique par le mur) avec l'égalisation active recommandée.
2. Sensibilité mesurée sur l'axe dans un environnement en quart d'espace (charge acoustique par le mur) avec l'égalisation active recommandée.
3. Pression acoustique maximale calculée à partir des valeurs de sensibilité et de puissance admissible, sans tenir compte de la compression de puissance.
4. Test standard AES de 2 heures, avec bruit système conforme à la norme IEC.
5. Test de durée de vie à long terme Bose Professional réalisé à l'aide d'un bruit rose filtré conformément à la norme IEC 268-5, facteur de crête 6 dB, sur une durée 500 heures.

EdgeMax EM180

Enceinte directionnelle exclusive

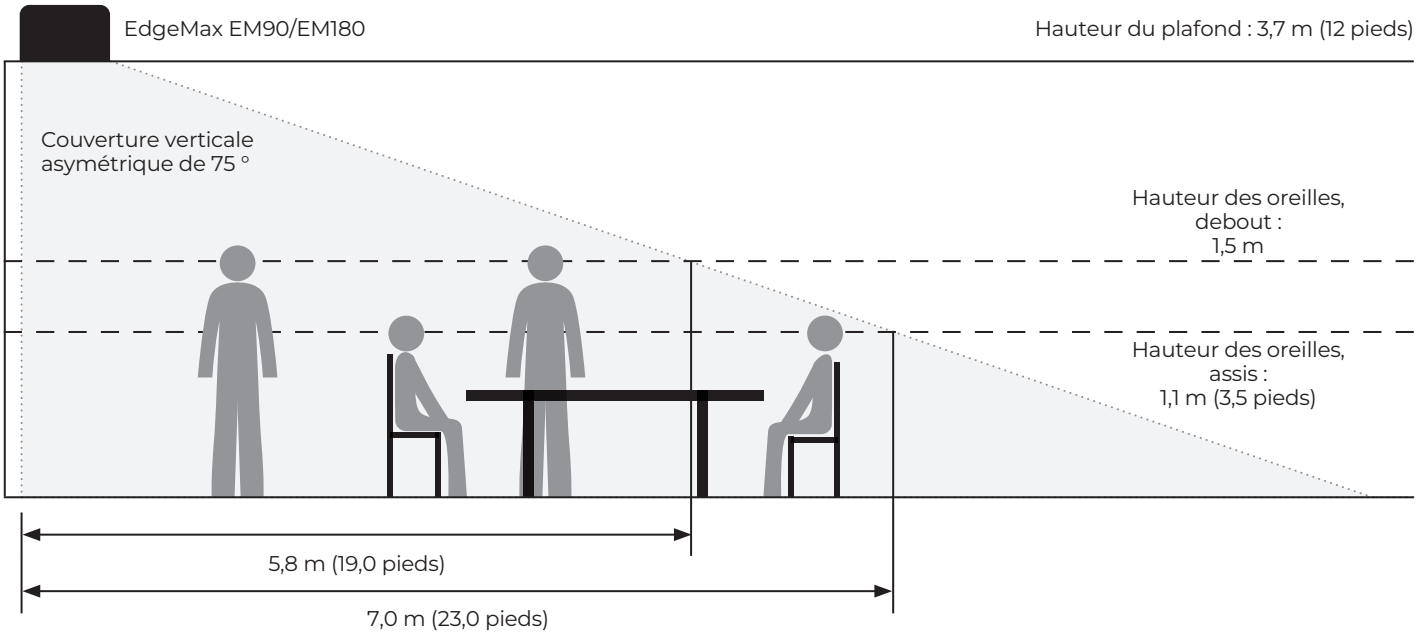

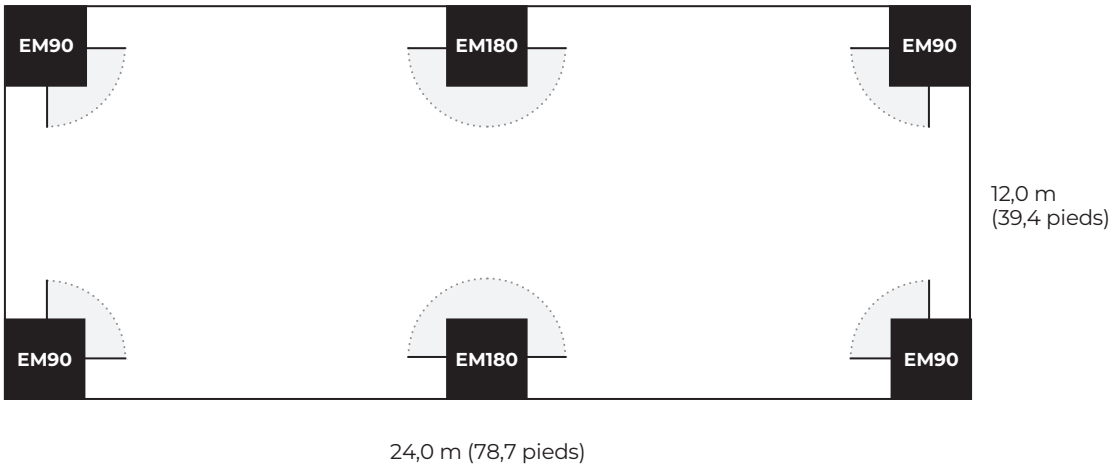

DISTANCE D'UTILISATION MAXIMALE, EM90 ET EM180

Hauteur de montage de l'enceinte		m	2,4	2,7	3,0	3,4	3,7	4,0	4,3	4,5	4,9	5,5	6,1
		pieds	8	9	10	11	12	13	14	15	16	18	20
Hauteur des oreilles de l'auditeur	Debout [6]	m	2,6	3,4	4,0	5,0	6,0	7,0	7,6	8,2	9,0	11,0	13,0
		pieds	8	11	14	17	19	22	25	27	30	35	40
	Assis [7]	m	4,0	4,6	5,4	6,0	7,0	8,0	8,8	9,4	10,0	12,0	14,0
		pieds	12	15	18	20	23	26	29	31	34	40	45

6. La position debout correspond à une hauteur des oreilles de 1,5 m (5,0 pieds).
7. La position assise correspond à une hauteur des oreilles de 1,1 m (3,5 pieds).

EdgeMax EM180

Enceinte directionnelle exclusive

Dimensions [8]

EdgeMax EM180

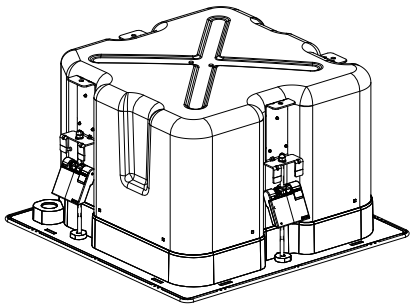

Vue latérale [9]

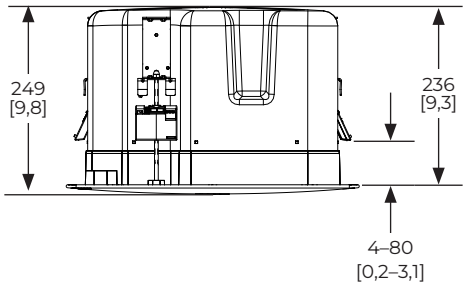

Vue de dessous

(sans grille)

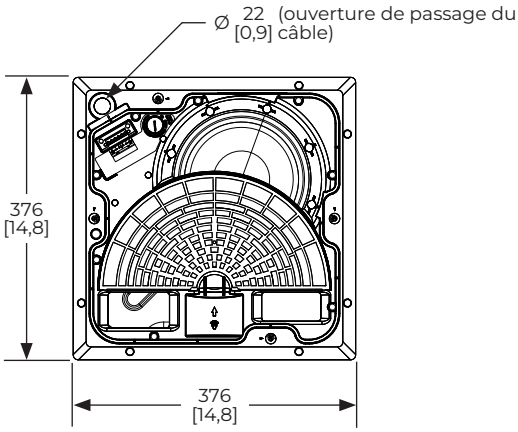

(avec grille)

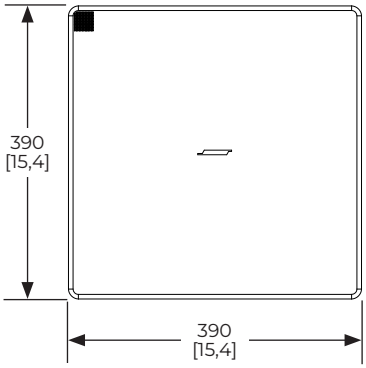

Vue de dessus

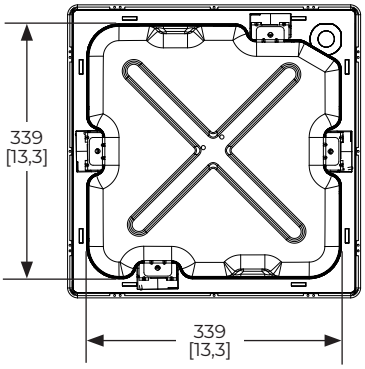

8. Les dimensions sont indiquées en millimètres et en pouces.
9. Les dimensions s'appliquent aux côtés gauche et droit.

EdgeMax EM180

Enceinte directionnelle exclusive

Plaque de renfort EdgeMax (livrée)

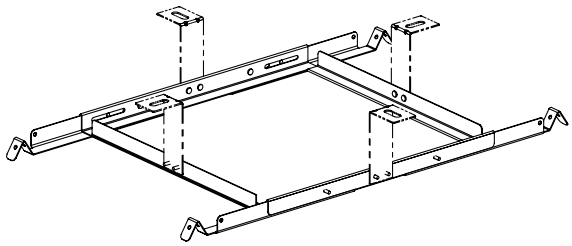

Vue latérale [9]

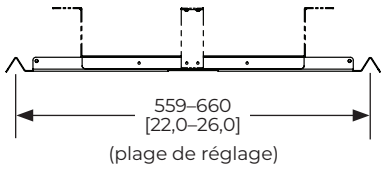

Vue avant

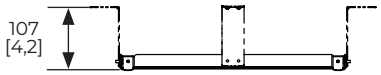

Vue de dessus

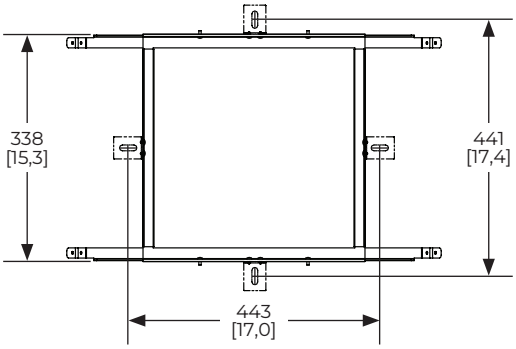

Plaque de montage EdgeMax

Vue de dessus

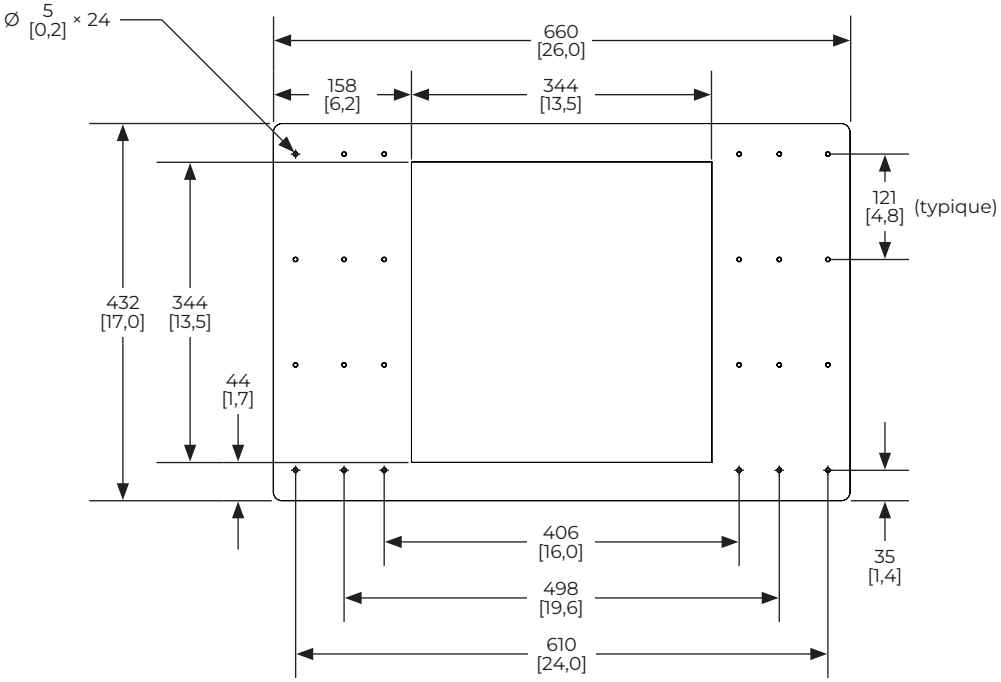

EdgeMax EM180

Enceinte directionnelle exclusive

Dalle de plafond EdgeMax EMCT (Amériques, 24 × 24 po)

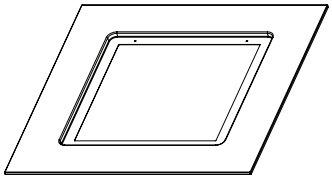

Vue latérale [9]

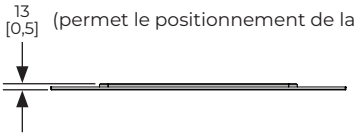

(permet le positionnement de la grille encastrée)

Vue de dessus

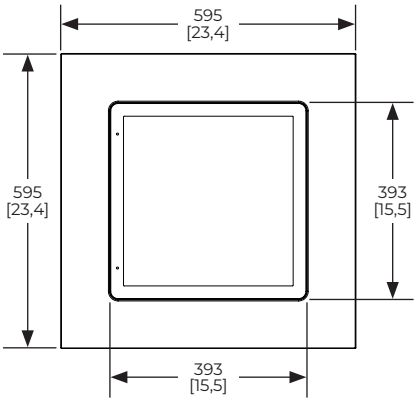

Vue de dessous

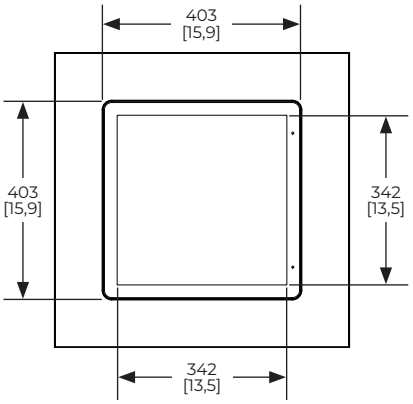

Dalle de plafond EdgeMax EMCT (Europe et Asie-Pacifique, 600 × 600 mm)

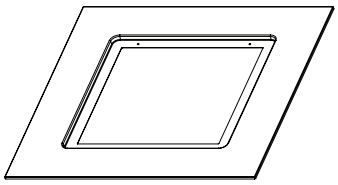

Vue latérale [9]

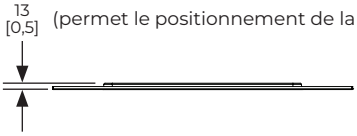

(permet le positionnement de la grille encastrée)

Vue de dessus

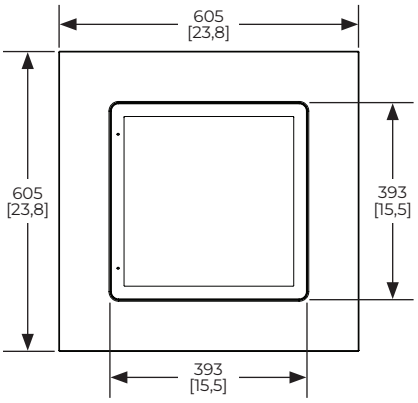

Vue de dessous

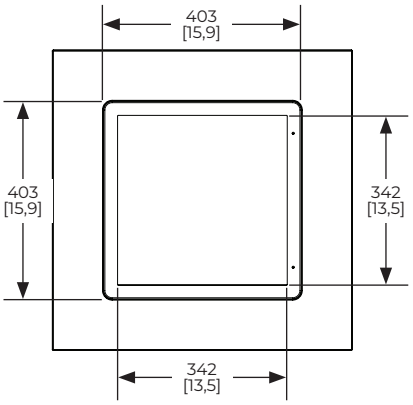

EdgeMax et QuickHold sont des marques commerciales de Transom Post OpCo LLC. Bose et PhaseGuide sont des marques commerciales de Bose Corporation. Toutes les autres marques commerciales appartiennent à leurs propriétaires respectifs. Les caractéristiques sont sujettes à modification. Pour plus d'informations sur les spécifications et les applications, visitez le site BoseProfessional.com. © 2024 Transom Post OpCo LLC. Tous droits réservés. 10/2024