EdgeMax EM180

proprietary directional loudspeaker

製品概要

Bose ProfessionalのEdgeMaxシリーズは、ハイフィディリティサウンドと独自の指向性を組み合わせることで、天井埋込型スピーカーの可能性を無限に広げます。EdgeMaxは、さまざまなニーズの空間にパワフルなフルレンジオーディオを届ける「秘密のアイテム」です。露出型スピーカーのサウンドに、天井埋込型スピーカーの外観を融合。従来のスピーカーでは対応できない空間に、非対称カバレージサウンドを提供。すっきりしたビジュアルデザインで、大型の露出型スピーカーと同じカバレージパターン、高い音圧、周波数特性を提供します。

独自のPhaseGuide®テクノロジーにより、サウンドを非対称に放射し、他のスピーカーにないカバレージを実現。部屋の隅に適した90°の水平カバレージと、より広い180°のカバレージから選択でき、ニアフィールドにもワイドカバレージにも対応します。驚きのパフォーマンス、指向性、クリアな音声を実現する他に類を見ないスピーカーです。

部屋の端に設置して室内にサウンドを伝えることができ、部屋全体を包み込むカバレージを実現。通常のスピーカーよりも少ないユニット数で全体をカバーします。さらに壁の近くに設置することで、反響を利用した迫力の低音を再生。

現行のEdgeMaxモデルは、23センチの深いバックカンと75°の垂直カバレージで、大迫力のフルレンジサウンド、さらに豊かな低音、高い音圧レベルを実現します。EdgeMax LPモデルの10センチの浅いバックカンと80°の垂直カバレージは、天井裏のスペースがない場合や制約の多い部屋に最適です。これらのモデルはニーズに合わせて組み合わせて使用でき、空間サイズが一定ではなく制約がある難しい事例で効果を発揮します。

用途

バー、レストラン

フィットネスクラブ

商業・宿泊施設

教会

劇場

商業空間

主な特長

独自のPhaseGuideテクノロジーにより、空間全体に均一のサウンドが拡がるため、どの位置でも同じサウンド体験を提供

高域用コンプレッションドライバーとハイエクスカーションウーファーにより、優れたオーディオ品質と出力を実現

天井埋込型で視覚的な影響を最小限に抑え、より少ないユニットで均一のサウンドを実現

部屋の端や隅に設置できる天井埋込型モデル（75°の垂直カバレージと180°の水平カバレージ）

壁際に設置することでより優れた低音レスポンスとパフォーマンスを実現

パッシブ2ウェイクロスオーバーで、バイパス可能な70/100Vのトランスフォーマーにも対応

一貫したボイシングをEdgeMaxシリーズ全体で提供

クイックホールドスプリング式のマウントアームで設置が簡単に

マグネットキャッチ式スピーカーグリルで配線やタップ設定などの施工性を向上

UL 1480A、UL 2043の安全規格に準拠

EdgeMax EM180

proprietary directional loudspeaker

技術仕様

EdgeMax EM180

スピーカー単体の性能		
周波数特性（-3 dB）[1]	50〜18,000 Hz	
周波数レンジ（-10 dB）[1]	45〜20,000 Hz	
指向特性	90°水平 × 75°垂直（非対称、0°〜75°、壁に対して）	
オーディオ性能	**AESトランスデューサーテスト[4]**	**Bose Professional長期間ライフサイクルテスト[5]**
許容入力（連続）	150 W	125 W
許容入力（ピーク）	600 W	500 W
感度（SPL/1W @1 m）[2]	93 dB	93 dB
最大音圧レベル（連続、@1 m、計算値）[3]	115 dB	114 dB
最大音圧レベル（peak、@1m、計算値）	121 dB	120 dB
クロスオーバー	1 kHz（パッシブ2-wayクロスオーバー、70/100Vの統合トランスフォーマー）	
スピーカーEQ	音楽の最適化用のプリセットあり	
推奨ハイパス保護	55 Hz（最小12 dB/octave）フィルター	
過負荷保護機能	抵抗ネットワーク出力減衰（自動リセット付き）	
トランスタップ	70V: 2.5 W、5 W、10 W、20 W、40 W、80 W、バイパス 100V: 5 W、10 W、20 W、40 W、80 W、バイパス	
トランスデューサー		
低域	8インチ（203 mm）ウーファー（x1）、1.5インチ（38 mm）ボイスコイル	
高域	コンプレッションドライバー（x1）、1.3インチ（33 mm）ボイスコイル	
インピーダンス	8 Ω（トランスバイパス時）	
物理的仕様		
エンクロージャー材質	エンジニアードプラスチック製フロントバッフル、一体型スチール形成エンクロージャー	
グリル	マグネットキャッチ式マイクロ有孔スチール、パウダーコーティング仕上げ、ホワイト（RAL 9003と同様）、安全ケーブル付き	
使用環境	屋内専用	
安全規格	UL 1480A準拠、UL 2043に準拠し、空調空間への設置に対応	
動作温度	0 °C〜50 °C	
コネクター	6ピンユーロブロックコネクター（ループスルー付き）、フロントバッフル取り付け	
吊り下げ／取り付け	（4）クイックホールドスプリング式マウントアーム、（4）安全ケーブルタブ	
最大対応板厚	80 mm	
開口寸法	345 mm × 345 mm、236 mm取り付け奥行き	
製品寸法（長さ×幅×奥行き）	エンクロージャー: 339 mm × 339 mm × 236 mm グリルフランジ（取り付け時）: 390 × 390 × 13 mm	
質量（スピーカー単体）	10.1 kg（グリル込み）	
質量、タイルブリッジ	1.4 kg	
梱包質量	12.5 kg	
同梱物	（1）EdgeMax EM180、（1）アジャスタブルタイルブリッジ、（1）天井開口用テンプレート、（1）ペイントシールド、（1）設置ガイド	
オプションのアクセサリー	ラフインパン、シーリングタイル、ブラックグリル	
製品コード		
EdgeMax EM180	777189-0220 EDGEMAX EM180	

EdgeMax EM180

proprietary directional loudspeaker

EdgeMaxラフインパン

物理的仕様	
質量	1.0 kg
同梱物	(2) EdgeMaxラフインパン、(1) 設置ガイド
製品コード	
EdgeMaxラフインパン(1ペア)	790054-0010 EDGEMAX EM90/180 ROUGH-IN PAN PAIR

EdgeMax EMCTシーリングタイル

EdgeMaxシーリングタイルは、EdgeMaxスピーカーと組み合わせて使用する天井タイル交換用アクセサリーで、スピーカーグリルをタイルに埋め込めばフラットな外観に仕上がり、既存の天井タイルをカットする必要はありません。

	南北アメリカ (24インチ × 24インチ)	ヨーロッパとアジア太平洋 (600 mm × 600 mm)
物理的仕様		
材料	パウダーコーティングスチール、ホワイトRAL 9003と同様、塗装可能	
製品寸法(長さ×幅×奥行き)	595 mm× 595 mm × 13 mm	605 mm × 605 mm × 13 mm
質量	2.1 kg	2.0 kg
同梱物	(1) EdgeMax EMCTシーリングタイル、(1) 設置ガイド	
製品コード		
EdgeMax EMCTシーリングタイル	843297-0210 EDGEMAX CEILING TILE 24X24 WHT	843298-0210 EDGEMAX CEILING TILE 600X600 WHT

EdgeMaxブラックグリル

EdgeMaxブラックグリルアクセサリーを使用することで、ブラックが映えるインテリアデザインでEdgeMaxスピーカーを設置できるようになります。

物理的仕様	
素材と仕上げ	マイクロ有孔スチール、パウダーコーティング仕上げ、ブラック、塗装可能
製品寸法(長さ×幅×奥行き)	390 mm × 390 mm ×13 mm
質量	0.6 kg
同梱物	(1) EdgeMaxブラックグリル、(1) 設置ガイド
製品コード	
EdgeMaxブラックスピーカーグリル	788330-0110 EDGEMAX EM90/180 BLACK GRILLE SNGL

脚注:
1. 1/4スペース環境(壁面設置)の軸上で、推奨アクティブEQを使用して測定した周波数特性および周波数レンジ
2. 1/4スペース環境(壁面設置)の軸上で、推奨アクティブEQを使用して測定した感度
3. 感度および許容入力に基づき、電力圧縮を除外して計算しています。
4. IECシステムノイズをAES標準で2時間使用。
5. IEC268-5、6 dBクレストファクター、500時間周期を満たすようピンクノイズフィルタリングを使用したBose Professional長期間ライフサイクルテスト。

EdgeMax EM180

proprietary directional loudspeaker

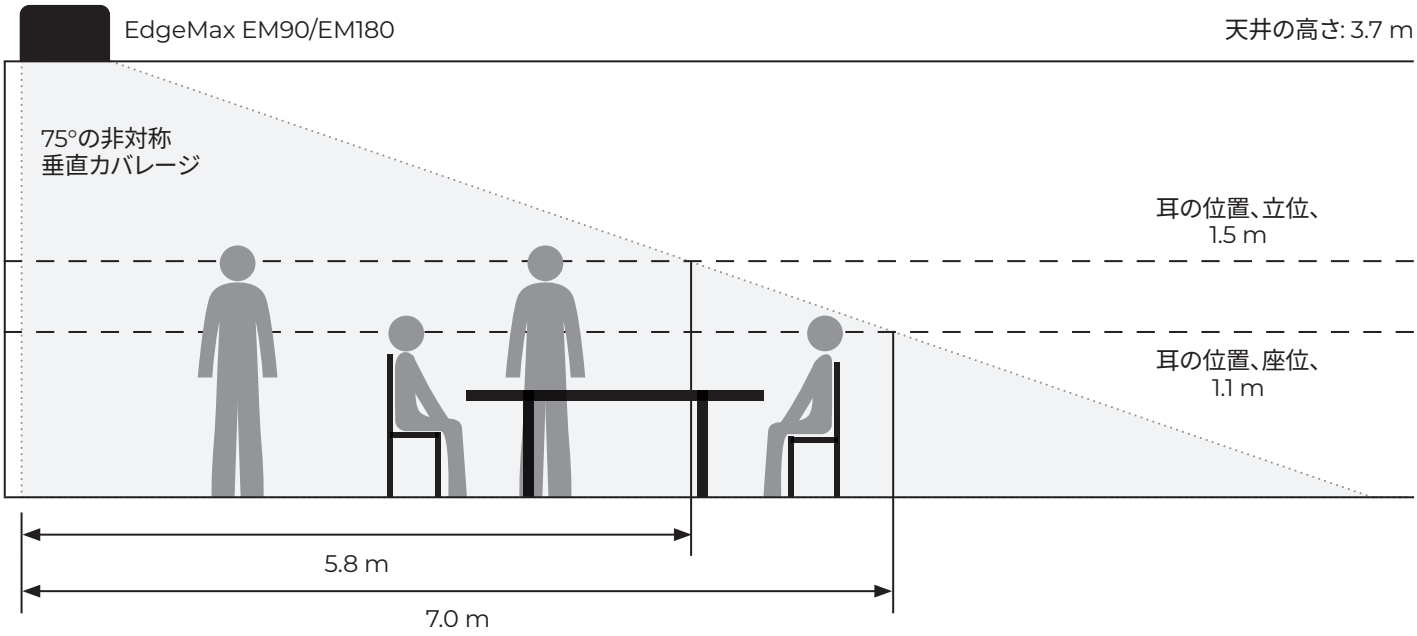

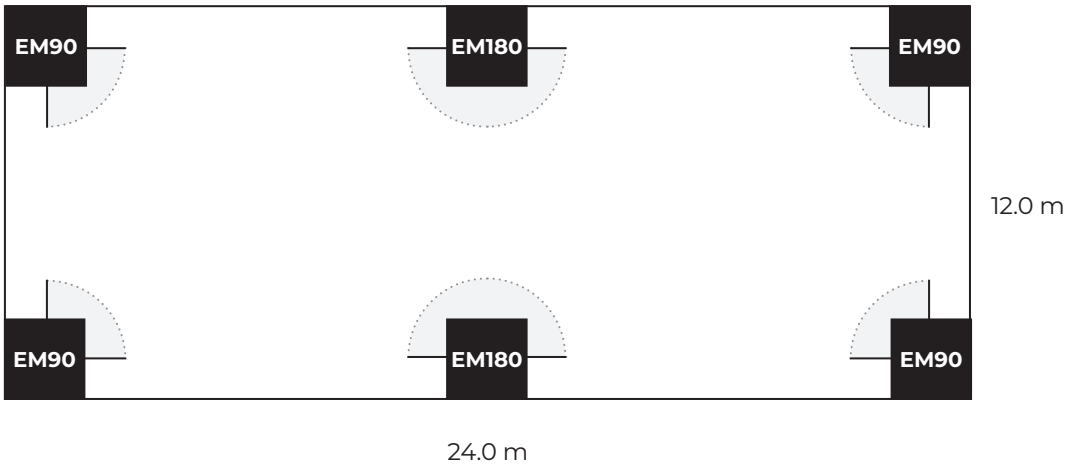

有効到達距離、EM90 & EM180

スピーカー設置高		m	2.4	2.7	3.0	3.4	3.7	4.0	4.3	4.5	4.9	5.5	6.1
		ft	8	9	10	11	12	13	14	15	16	18	20
観客の耳の高さ	立位[6]	m	2.6	3.4	4.0	5.0	6.0	7.0	7.6	8.2	9.0	11.0	13.0
		ft	8	11	14	17	19	22	25	27	30	35	40
	座位[7]	m	4.0	4.6	5.4	6.0	7.0	8.0	8.8	9.4	10.0	12.0	14.0
		ft	12	15	18	20	23	26	29	31	34	40	45

6. 立位での耳の高さは1.5 mを想定しています。
7. 座位での耳の高さは1.1 mを想定しています。

EdgeMax EM180

proprietary directional loudspeaker

寸法[8]

EdgeMax EM180

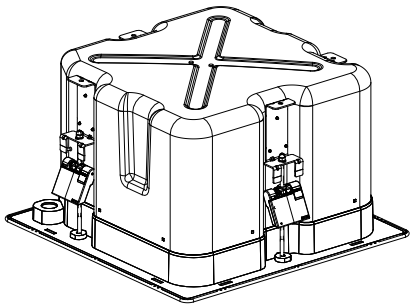

側面[9]

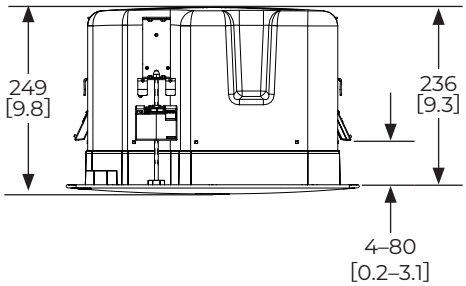

底面

（グリルなし）

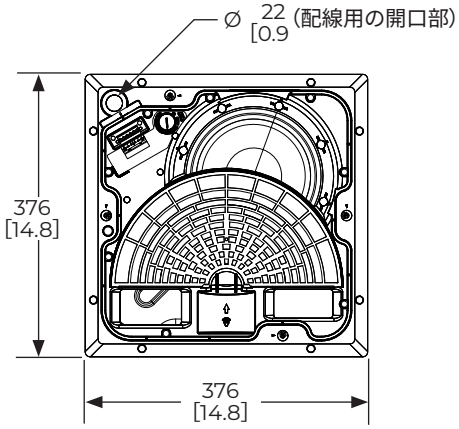

上面

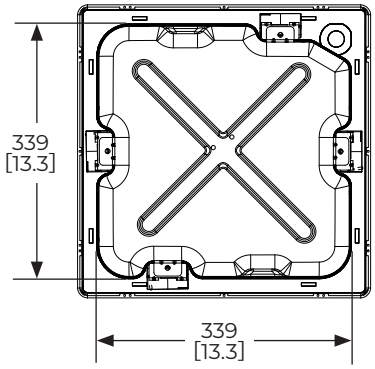

（グリルあり）

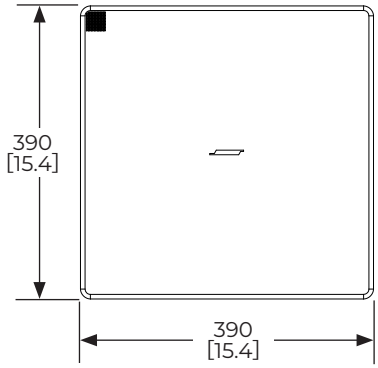

8. 寸法は上がミリメートル、下がインチによる表記です。
9. 寸法は左右両側に適用されます。

EdgeMax EM180

proprietary directional loudspeaker

EdgeMaxタイルブリッジ（同梱）

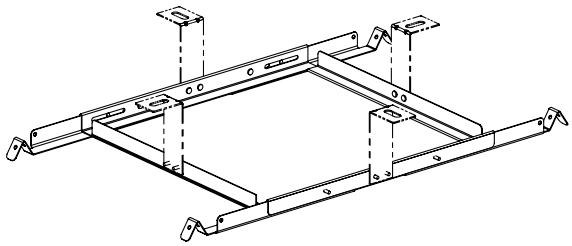

側面[9]

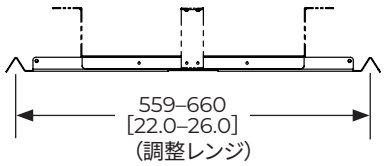

前面

上面

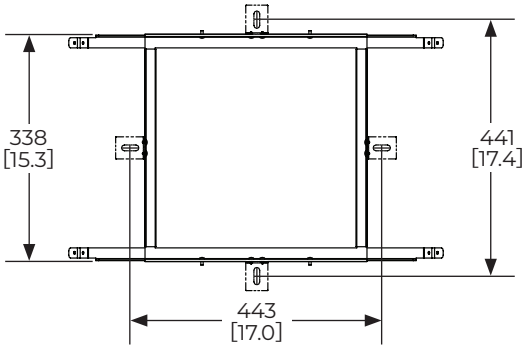

EdgeMaxラフインパン

上面

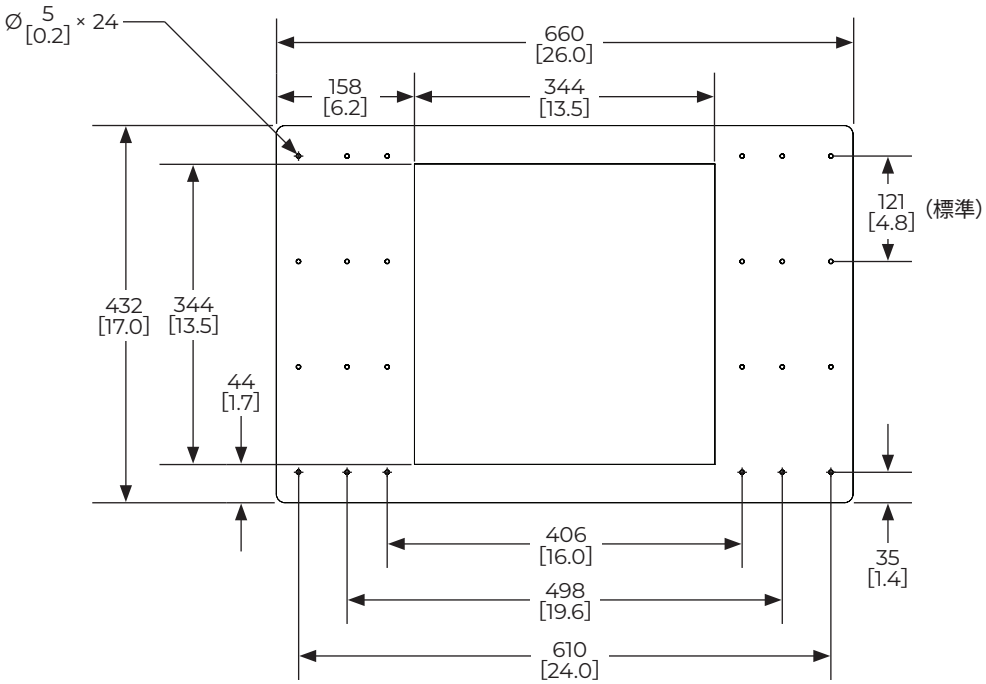

EdgeMax EM180

proprietary directional loudspeaker

EdgeMax EMCTシーリングタイル（南北アメリカ、24 × 24インチ）

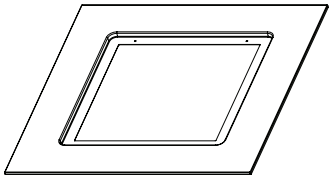

上面

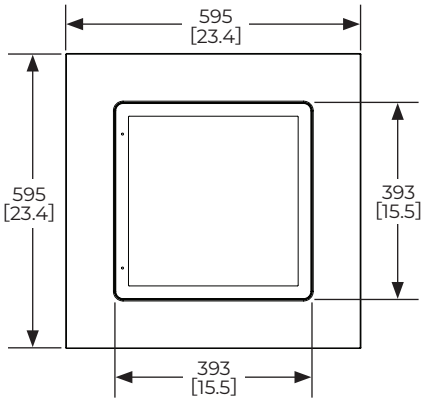

側面[9]

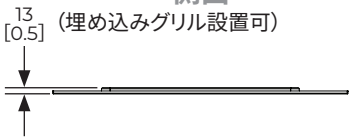

底面

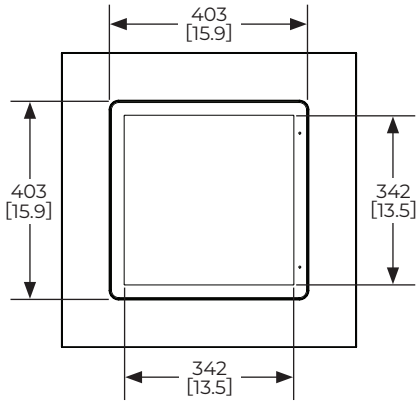

EdgeMax EMCTシーリングタイル（ヨーロッパおよびアジア太平洋、600 × 600 mm）

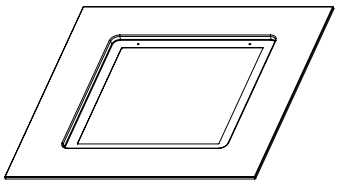

上面

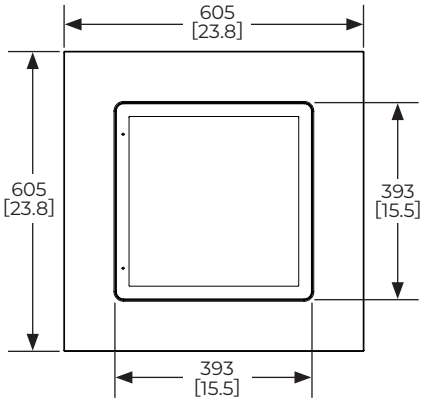

側面[9]

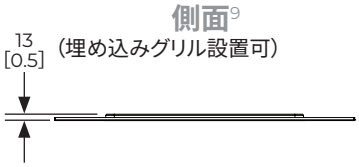

底面

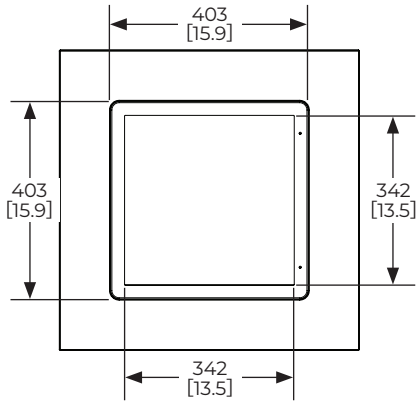

EdgeMaxおよびQuickHoldは、Transom Post OpCo LLCの商標です。BoseおよびPhaseGuideは、Bose Corporationの商標です。その他すべての商標は所有権を保持する各社に帰属します。仕様は変更される場合があります。仕様および設置についての詳細は、BoseProfessional.comを参照してください。© 2024 Transom Post OpCo LLC.All rights reserved.10/2024